SRS

Italy

2014

Catalogo Prodotti

Products Catalogue

Indice
Index

Gruppo *Product field*	Pagina *Page*
ETS – Controllo Elettronico Zetto ETS - Electronic Traverse System	5
Fusi *Spindles*	11
Ricambi fusi *Spindles spare parts*	35
Ricambi macchine *Machines spare parts*	55

Ci riserviamo il diritto di fare modifiche senza preavviso.
Ultimo aggiornamento 05-05-2014

We reserve the right to make changes without prior notice.
Last updated 05-05-2014

Contatti
Contacts

Indirizzo posta ***Postal address***	Via Marconi, 10/E 24040 Fornovo San Giovanni (BG) Italy	
Indirizzo visite e consegne ***Visiting and delivery address***	Via Marconi, 10/E 24040 Fornovo San Giovanni (BG) Italy	
Centralino ***Switch board***	Phone: Fax: E-mail:	+39 0363-351602 +39 0363-546458 info@srs-srl.it
Vendite/Supporto tecnico ***Sales/technical support:***	Phone: Fax: E-mail:	+39 0363-351602 +39 0363-546458 sales@srs-srl.it
Home page ***Home page***	www.srs-srl.it	

member of ACIMIT ITALIAN TEXTILE MACHINERY

Expo informazioni
Expo information

Prossimi eventi
Next events

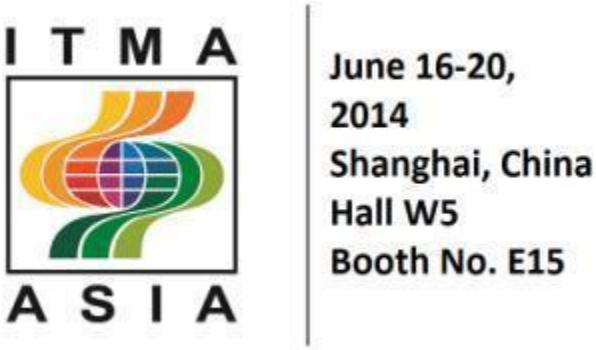

Controllo elettronico zetto

Electronic Traverse system

009041

ETS - Electronic Traverse System
Sistema controllo elettronico zetto

Sistema controllo elettronico zetto
Soluzione altamente performante nella gestione di sistemi di zettatura per macchine spiralatrici.
Electronic Traverse System è applicabile “Upgrade” a tutti i modelli di spiralatrici: sia esistenti, che nuove.
L’impiego della soluzione **Electronic Traverse System** permette la rimozione, se presenti, di organi meccanici specifici per le gestioni Guidafilo e Bordi Conici: Cam, Alberi, Ingranaggi di Cambio, ecc.

Composizione:

❖**Controllore industriale a pannello di ultima generazione**:
- ➢Interfaccia operatore HMI: display a colori TFT SVGA (800 x600)
  - ▪Touch Screen
  - ▪Tastiera a membrana
- ➢Sportello accesso USB, per memoria asportabile
- ➢Porta ethernet 10-100 T
- ➢Web server
- ➢TCP/IP, FTP, OPC server
- ➢Orologio calendario
- ➢Comunicazione industriale CANbus
- ➢Ingressi e uscite, digitali e analogiche

❖**Motore Brushless:**
- ➢Retroazionato con resolver
- ➢Connettori per alimentazione e segnali
- ➢Potenza, Flangia in funzione delle necessita per quanto possibile.

009041

ETS - Electronic Traverse System
Sistema controllo elettronico zetto

❖**Software gestione macchine spiralatrici in remoto da PC:**

- ➢ Gestione completa moduli lavoro:
  - ▪Importazione
  - ▪Esportazione
  - ▪Modifica
  - ▪Consultazione
  - ▪Invio/ricezione da/a macchina
- ➢Gestione raccolta/invio dati:
  - ▪Efficienza
  - ▪Manutenzione preventiva
  - ▪Pianificazione roduzione

❖**Software macchina Spiralatrice:**

➢L'applicativo macchina gestisce completamente sia la macchina Spiralatrice con profilo ad alberi uniti sia quella ad alberi indipendenti. Quest'ultima, per versatilità, maggiormente apprezzata ed impiegata come macchina da laboratorio

➢Caratteristiche salienti:

- ▪Pannello di controllo macchina
- ▪Storico allarmi
- ▪Configurazione Sistema con accesso protetto
- ▪Diagnostica
- ▪Impostazione modulo di lavoro
- ▪Pianificazione prossimo modulo di lavoro durante lavorazione modulo corrente, senza arresto macchina
- ▪Importazione,esportazione moduli lavoro tramite:
  - •Memoria su chiave USB
  - •Accesso remoto ethernet (optional).
- ▪Archivio locale con accesso protetto per gestione completa di fino a 300 moduli lavoro.

009041

ETS - Electronic Traverse System
Electronic Yarn guide control system

Electronic Yarn guide control system
A high performance solution for the management of yarn system for covering machines. **Electronic Traverse System** can be used for the "Upgrade" of any existing covering machines, or on new machines.
Using the **Electronic Traverse System** allows to remove, if present, the specific mechanical component for the management of the Yarn guidance and Tapered edges: Cam, Shafts, Gear exchange, etc.

Configuration:

- **Latest generation industrial control panel**:
  - HMI operator interface:
    - TFT Colour display SVGA (800 x600)
    - Touch Screen
    - Membrane keypad
  - USB input, for removable memory
  - Ethernet port 10-100 T
  - Web Server
  - TCP/IP, FTP, OPC server
  - Clock Calendar
  - Industrial communication CANbus
  - Digital and analogic input and output

- **Brushless Motor:**
  - Feedback with resolver
  - Connectors for feed and signals
  - Efficiency, function flange of requirements for necessity.

009041

ETS - Electronic Traverse System
Electronic Yarn guide control system

❖**Remote control software for PC, for management of yarn covering machines:**

- ➢ Complete management work systems:
  - ▪Import
  - ▪Export
  - ▪Modify/change
  - ▪Consultation/check
  - ▪Send/receive from/to machine
- ➢Data collection/Data send:
  - ▪Efficiency
  - ▪Preventative maintenance
  - ▪Production planning

❖**Covering machine software:**

➢The addiction of the system fully manages a single profile covering machine with joint performances, as well as those with indipendent performances. The latter, for versatility, is preferred and used as a laboratori machine.

➢Feature and highlights:

- ▪Machine control panel
- ▪History of alarms
- ▪System configuration with protected access
- ▪Diagnostics
- ▪Work process setting
- ▪Planning of following work process during the current process, without halting the machine
- ▪Import, export of work processes by:
  - •Memory on USB stick
  - •Remote Ethernet access (Optional).

▪Local archive with protected access for the complete management of up to 300 work processes.

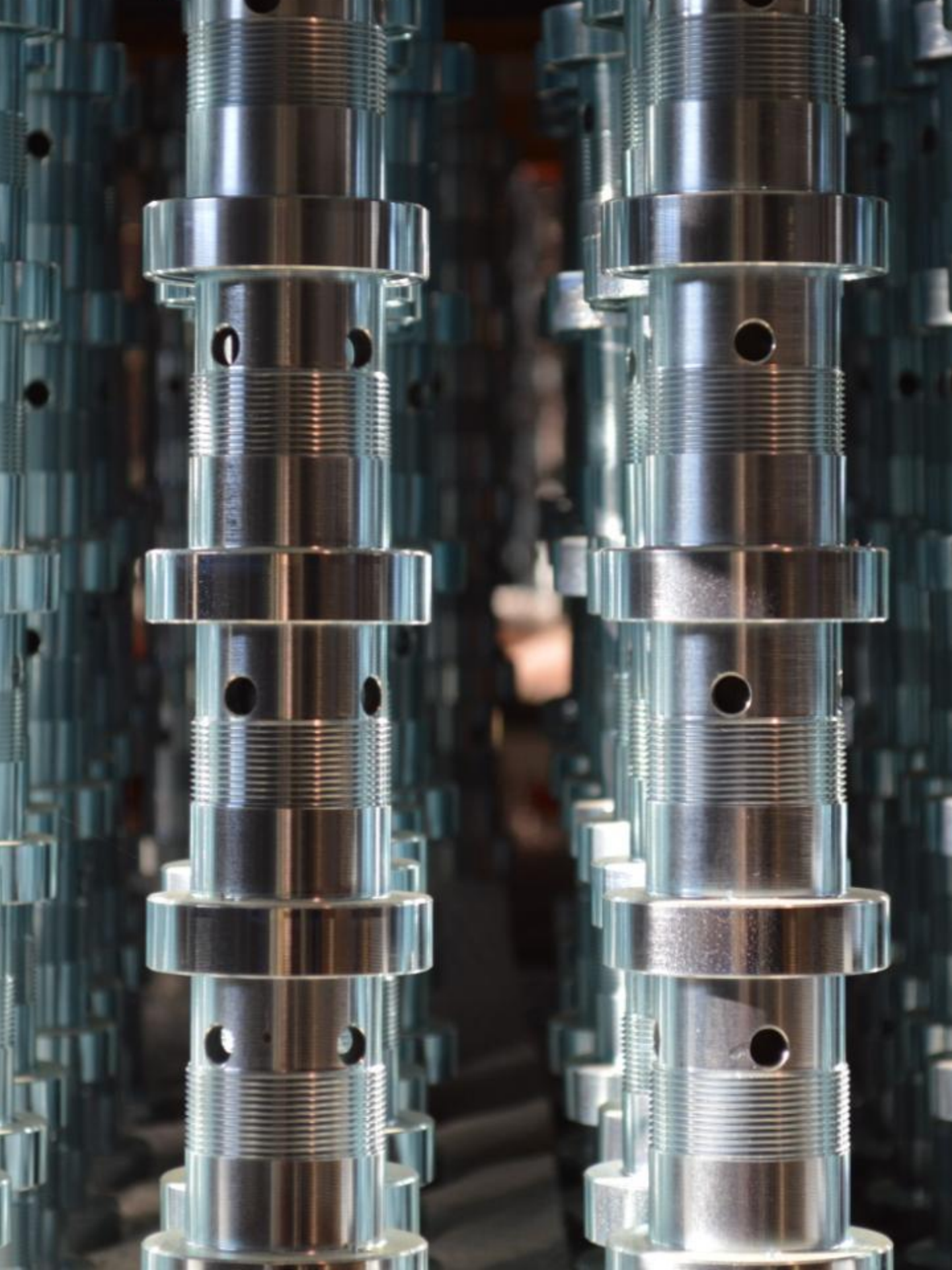

Fusi
Spindles

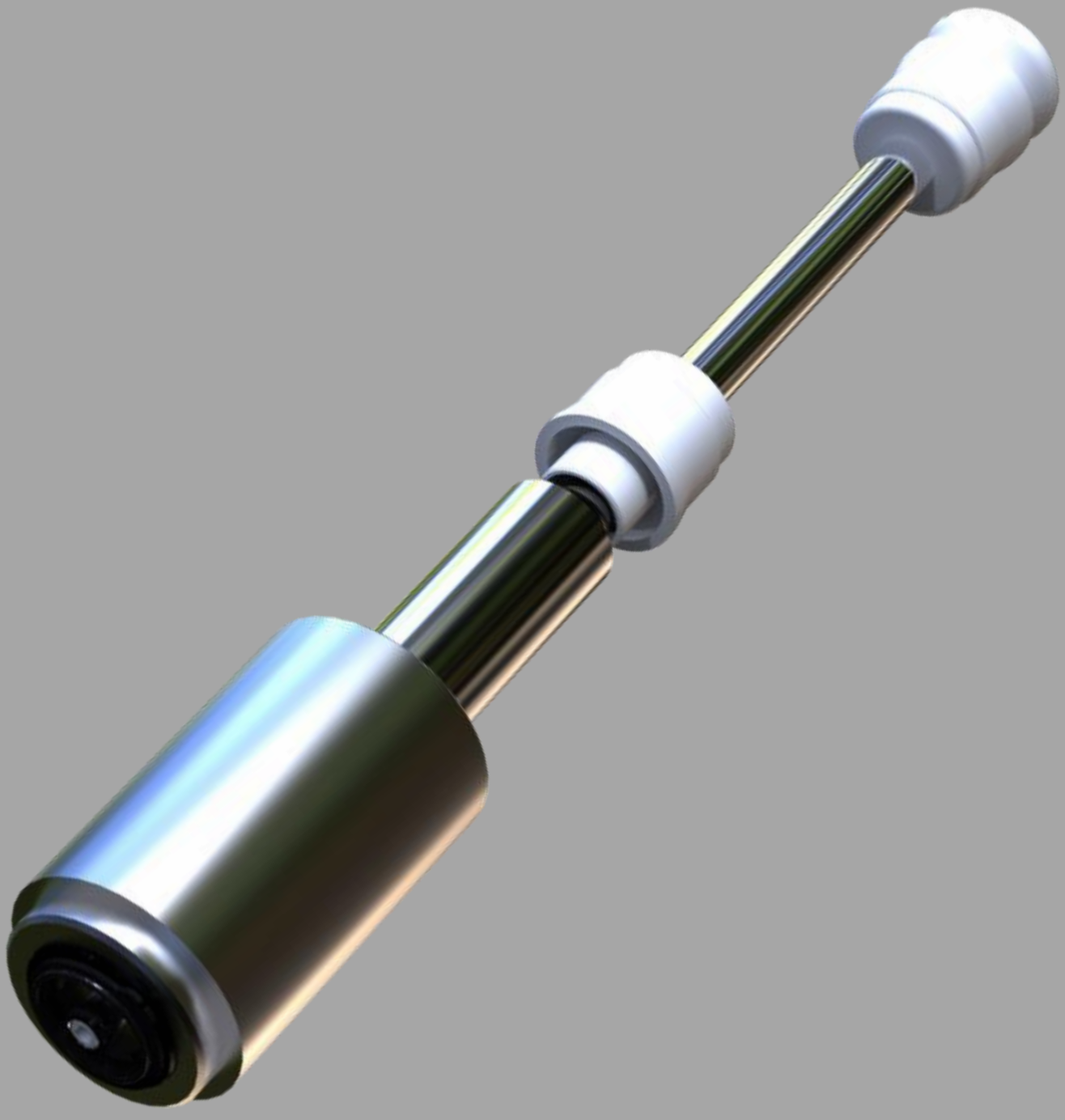

000240

Fuso A127F 4” puleggia ø 25 astina ø 12,7 portaspola ø 30

Spindle A127F 4” pulley ø 25 axle ø 12,7 spool holders ø 30

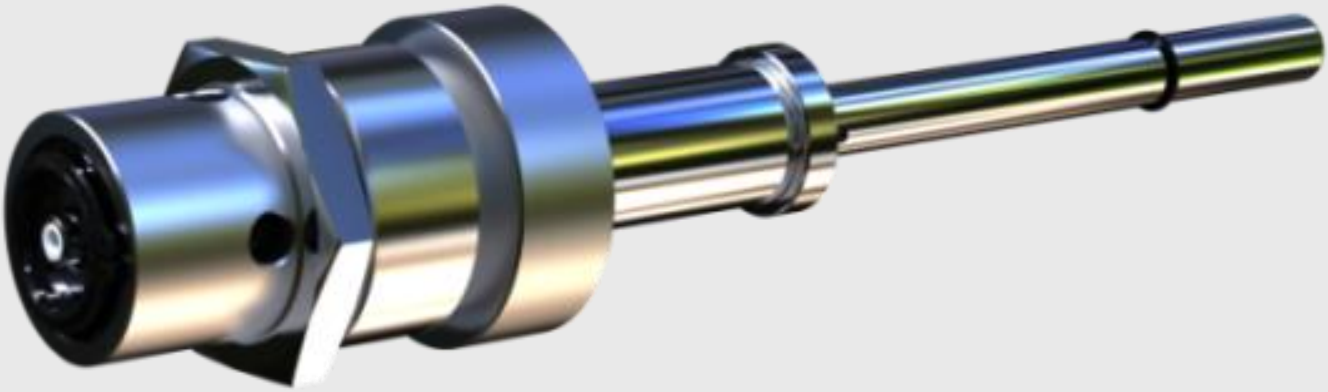

000241

Fuso A127F 4” ½ puleggia ø 25 astina ø 12,7 portaspola ø 30

Spindle A127F 4” ½ pulley ø 25 axle ø 12,7 spool holders ø 30

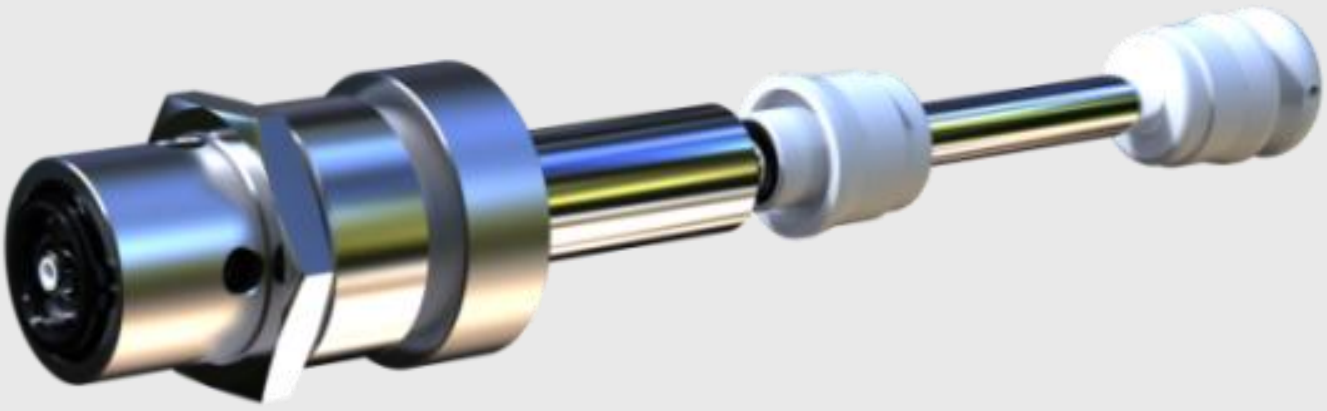

000242

Fuso A127F 5” ½ puleggia ø 25 astina ø 12,7 portaspola ø 30

Spindle A127F 5” ½ pulley ø 25 axle ø 12,7 spool holders ø 30

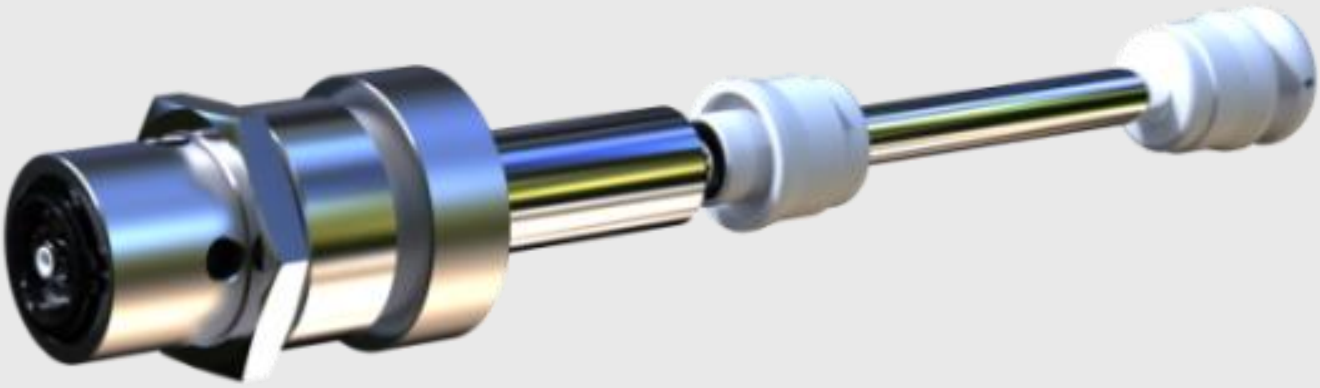

000243

Fuso A127F 6” ½ puleggia ø 25 astina ø 12,7 portaspola ø 30

Spindle A127F 6” ½ pulley ø 25 axle ø 12,7 spool holders ø 30

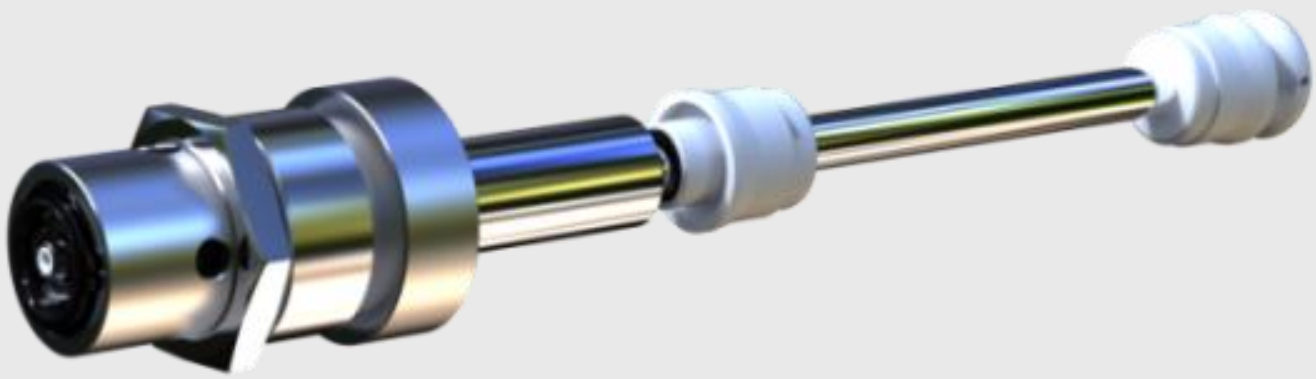

000247

Fuso A127F 6” ½ puleggia ø 25 astina ø 12,7 portaspola ø 30 per ICBT

Spindle A127F 6” ½ pulley ø 25 axle ø 12,7 spool holders ø 30 for ICBT

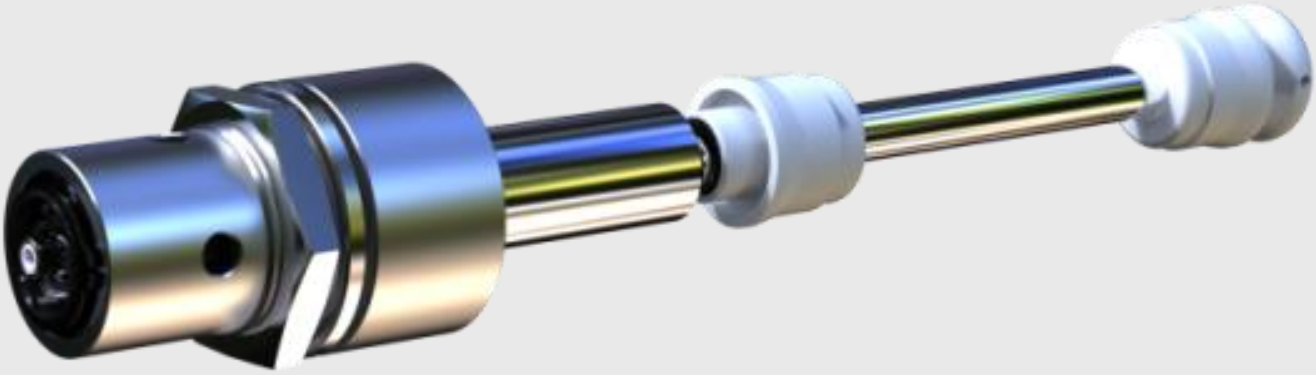

000244

Fuso A150F 5” ½ puleggia ø 30 astina ø 15 portaspola ø 30 per spola da 6” ½

Spindle A150F 5” ½ pulley ø 30 axle ø 15 spool holders ø 30 for spool of 6” ½

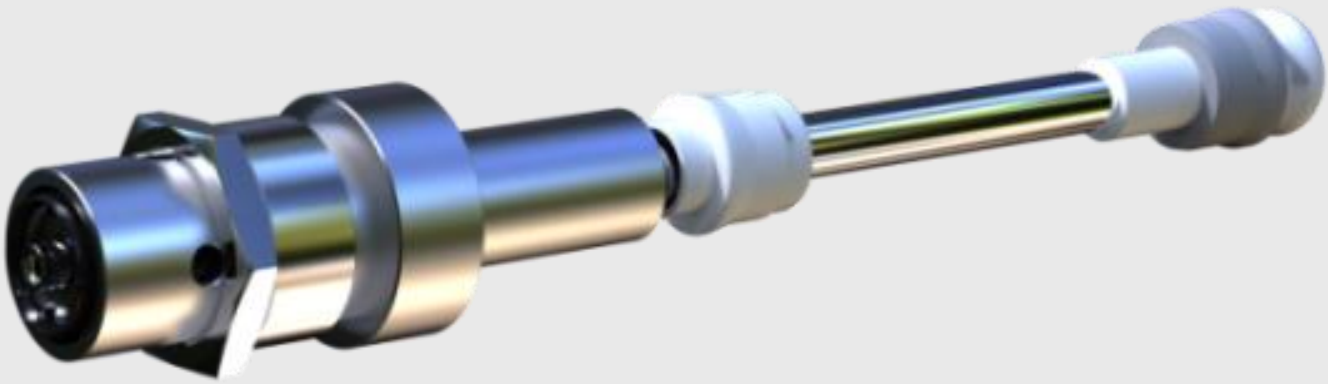

000245

Fuso A150F 5” ½ puleggia ø 32 astina ø 15 portaspola ø 48,4

Spindle A150F 5” ½ pulley ø 32 axle ø 15 spool holders ø 48,4

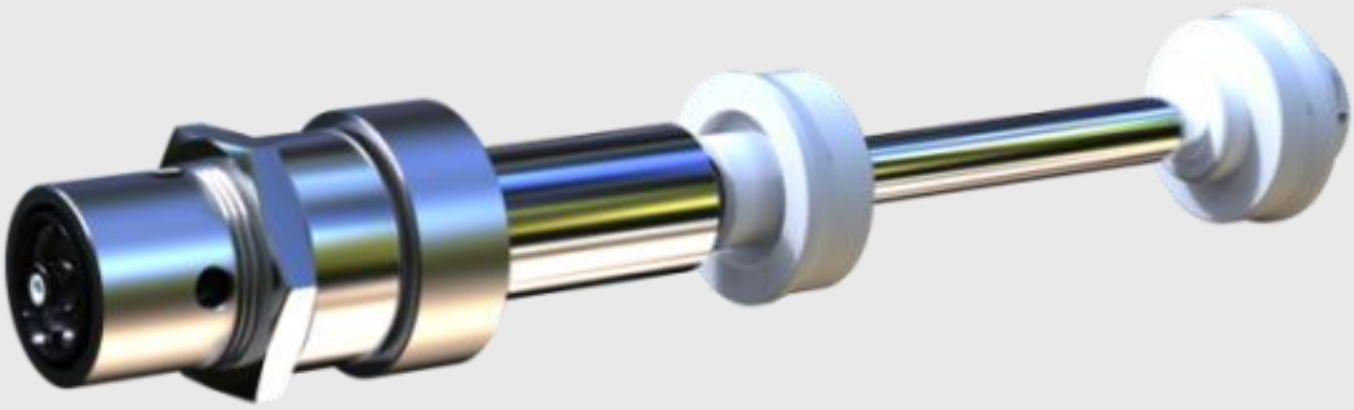

000248

Fuso A180F 6” ½ puleggia ø 32 astina ø 18 portaspola ø 40

Spindle A180F 6” ½ pulley ø 32 axle ø 18 spool holders ø 40

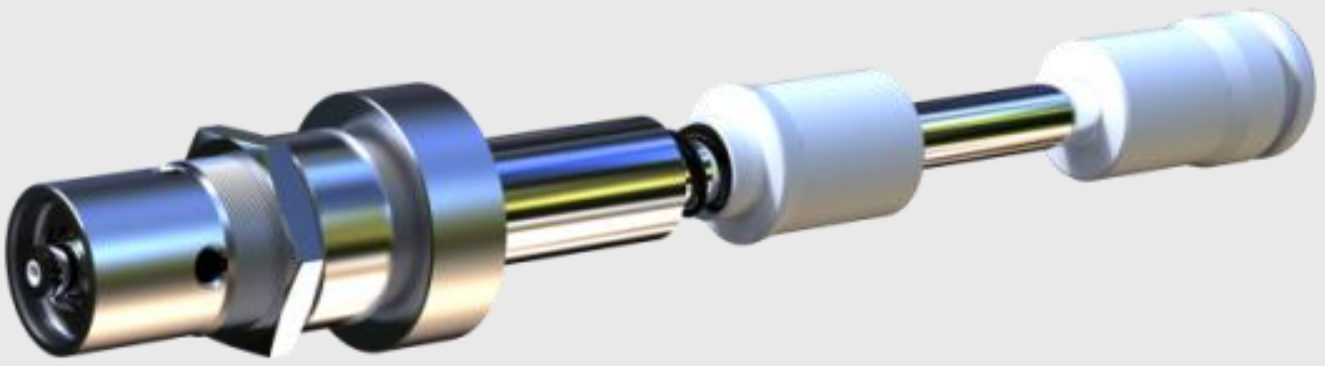

000249

Fuso A180F 7” ½ puleggia ø 32 astina ø 18 portaspola ø 40

Spindle A180F 7” ½ pulley ø 32 axle ø 18 spool holders ø 40

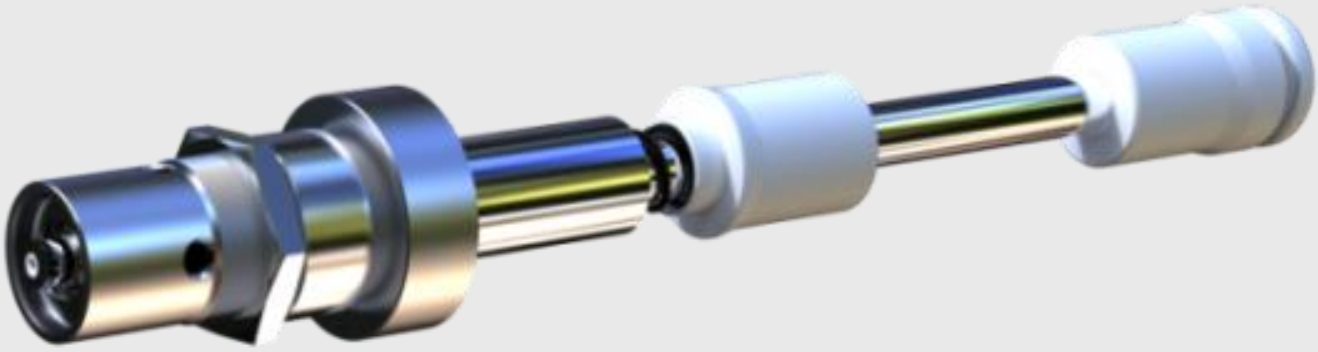

000201

Fuso A127 4” puleggia ø 25 astina ø 12,7 portaspola ø 30

Spindle A127 4” pulley ø 25 axle ø 12,7 spool holders ø 30

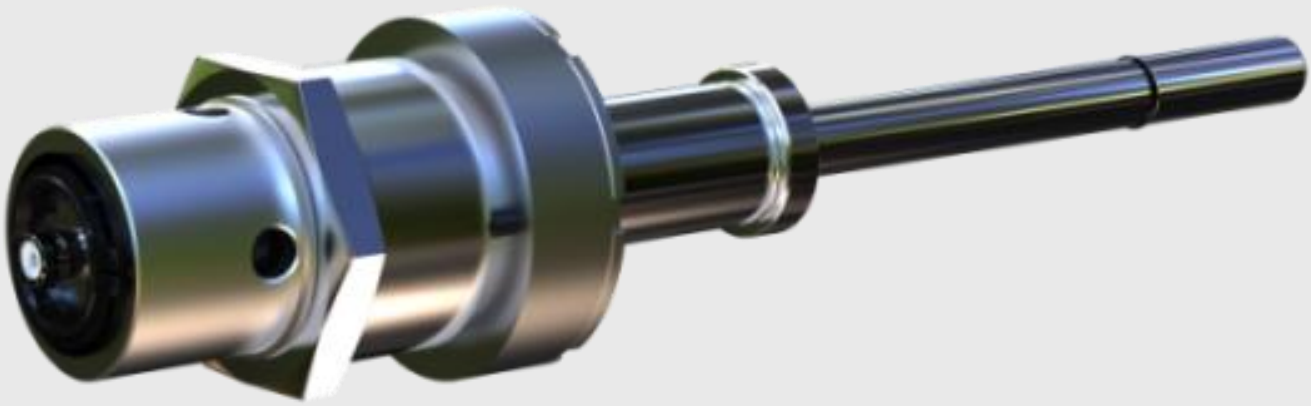

000202

Fuso A127 4” ½ puleggia ø 25 astina ø 12,7 portaspola ø 30

Spindle A127 4” ½ pulley ø 25 axle ø 12,7 spool holders ø 30

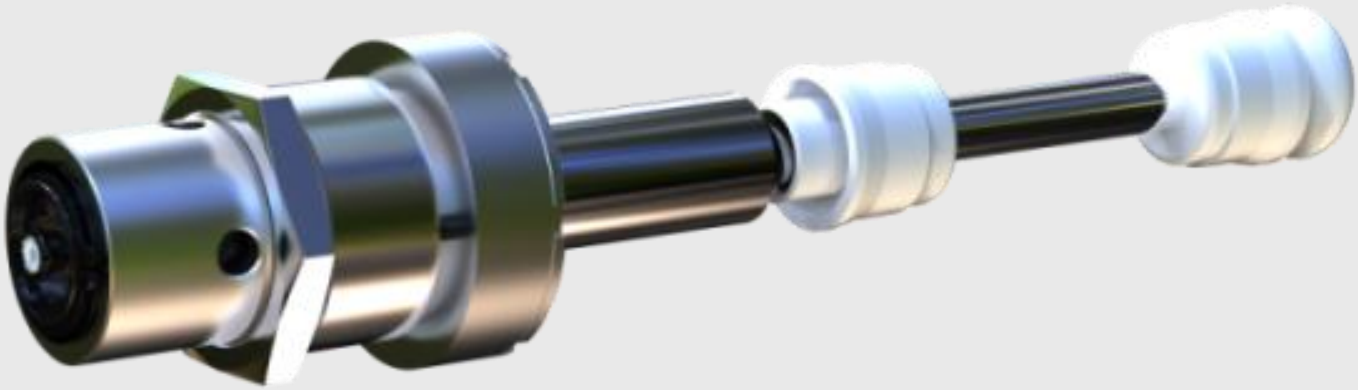

000203

Fuso A127 5” ½ puleggia ø 25 astina ø 12,7 portaspola ø 30

Spindle A127 5” ½ pulley ø 25 axle ø 12,7 spool holders ø 30

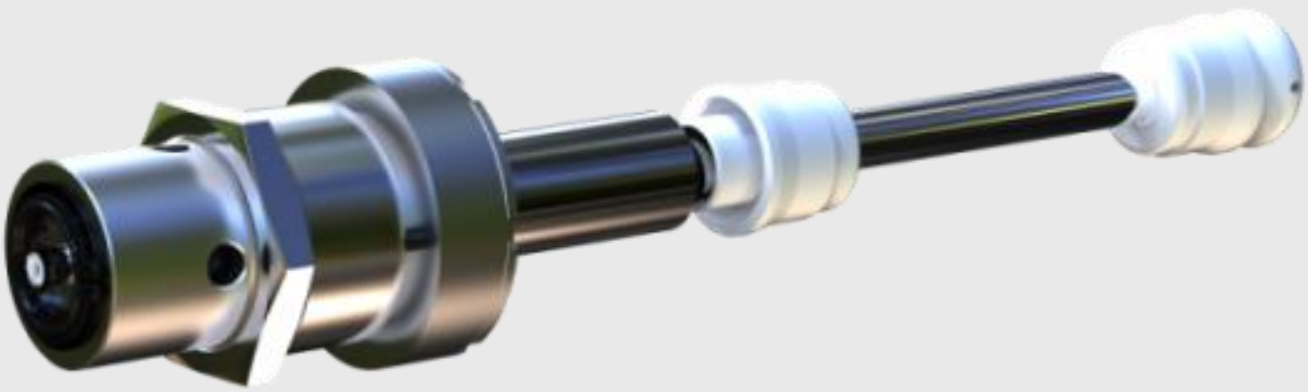

000204

Fuso A127 6” ½ puleggia ø 25 astina ø 12,7 portaspola ø 30

Spindle A127 6” ½ pulley ø 25 axle ø 12,7 spool holders ø 30

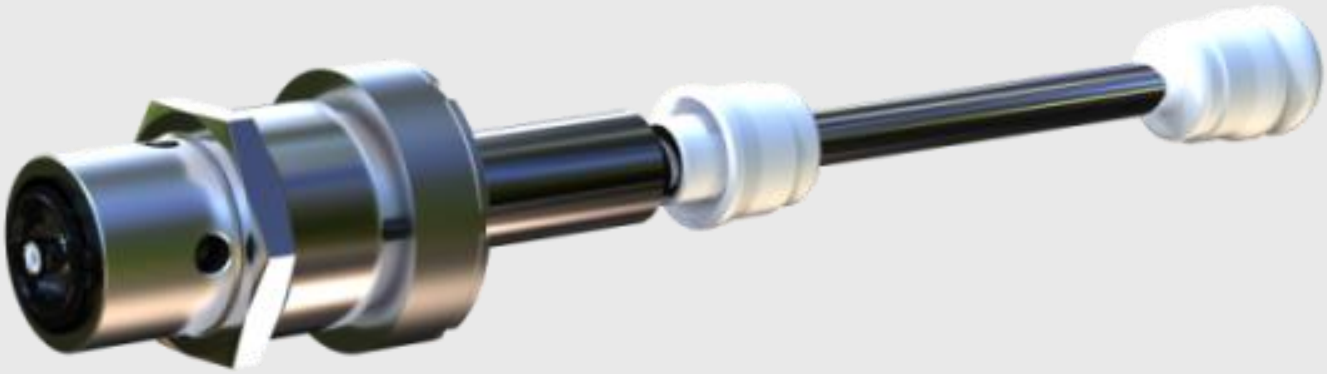

000235

Fuso A150 5” ½ puleggia ø 30 astina ø 15 portaspola ø 30 per spola da 6” ½

Spindle A150 5” ½ pulley ø 30 axle ø 15 spool holders ø 30 for spool of 6” ½

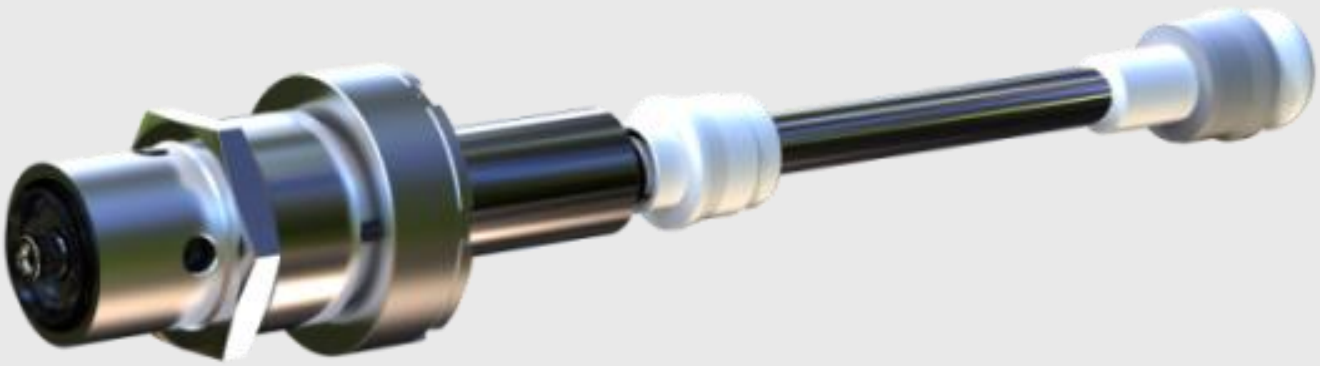

000208

Fuso A150 5” ½ puleggia ø 32 astina ø 15 portaspola ø 48,4

Spindle A150 5” ½ pulley ø 32 axle ø 15 spool holders ø 48,4

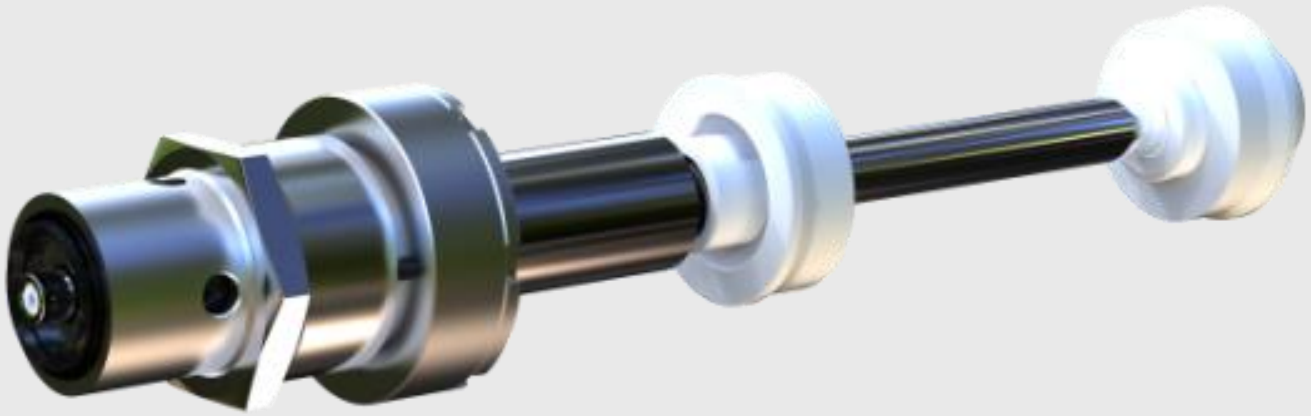

000230

Fuso A180 da 2 a 4 lbs puleggia ø 32 astina ø 18

Spindle A180 2 to 4 lbs pulley ø 32 axle ø 18

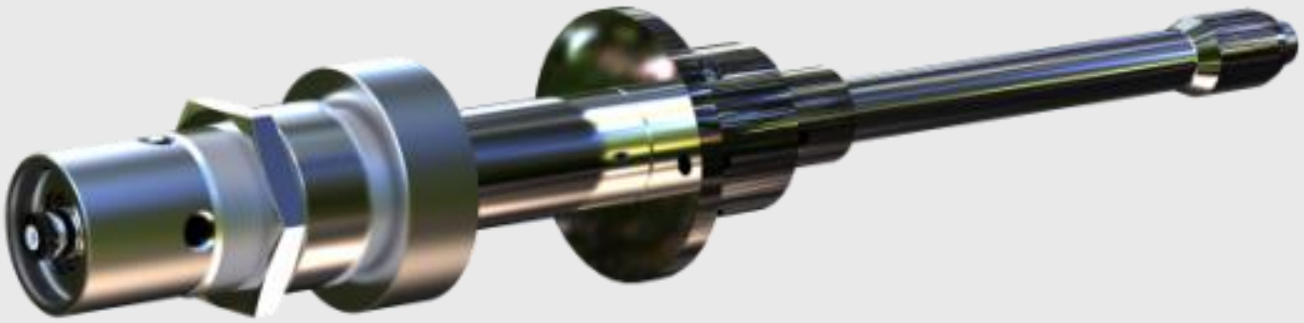

000217

Fuso A127 5” ½ puleggia ø 32 astina ø 12,7 portaspola ø 48,4

Spindle A127 5” ½ pulley ø 32 axle ø 12,7 spool holders ø 48,4

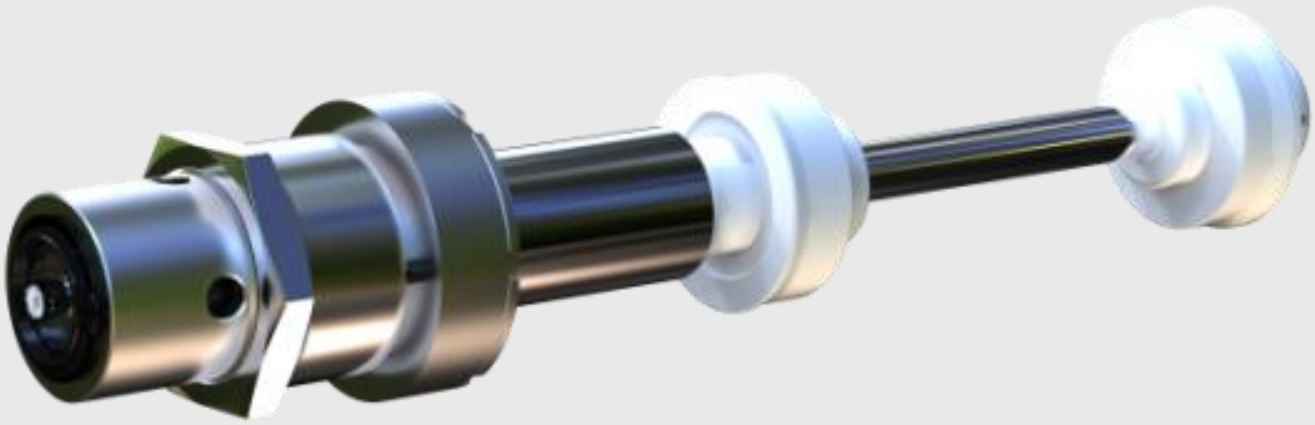

000207

Fuso A150 5” ½ puleggia ø 25 astina ø 15 portaspola ø 48,4

Spindle A150 5” ½ pulley ø 25 axle ø 15 spool holders ø 48,4

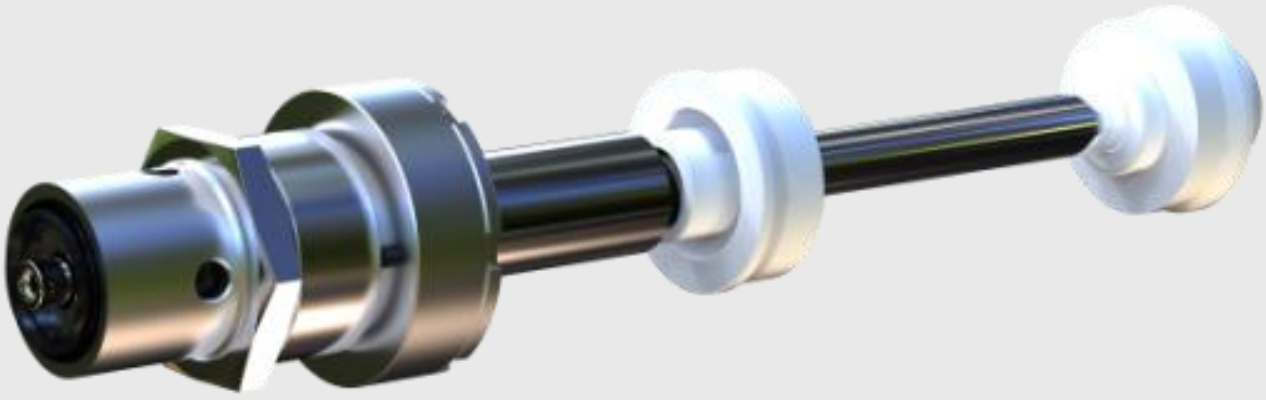

000223

Fuso A127 6”½ puleggia ø 32 astina ø 12,7 portaspola ø 34

Spindle A127 6”½ pulley ø 32 axle ø 12,7 spool holders ø 34

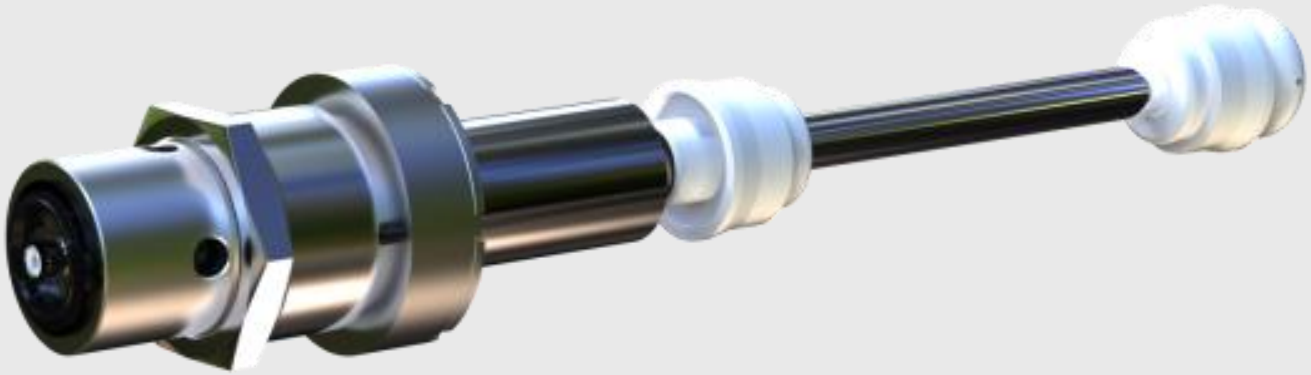

000219

Fuso A127R 4”½ puleggia ø 25 astina ø 12,7 portaspola ø 30 per RPR

Spindle A127R 4”½ pulley ø 25 axle ø 12,7 spool holders ø 30 for RPR

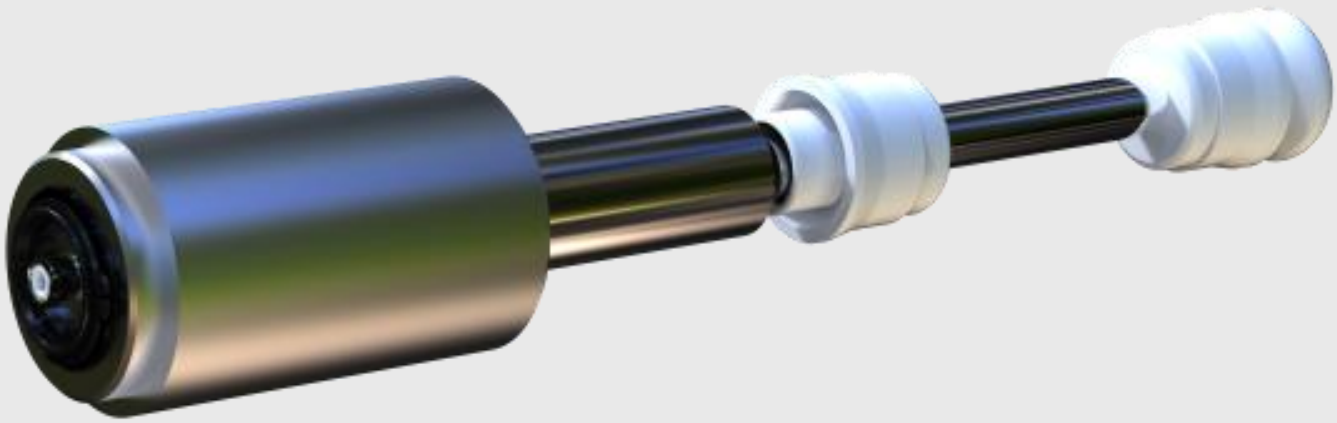

000220

Fuso A127R 5”½ puleggia ø 25 astina ø 12,7 portaspola ø 30 per RPR

Spindle A127R 5”½ pulley ø 25 axle ø 12,7 spool holders ø 30 for RPR

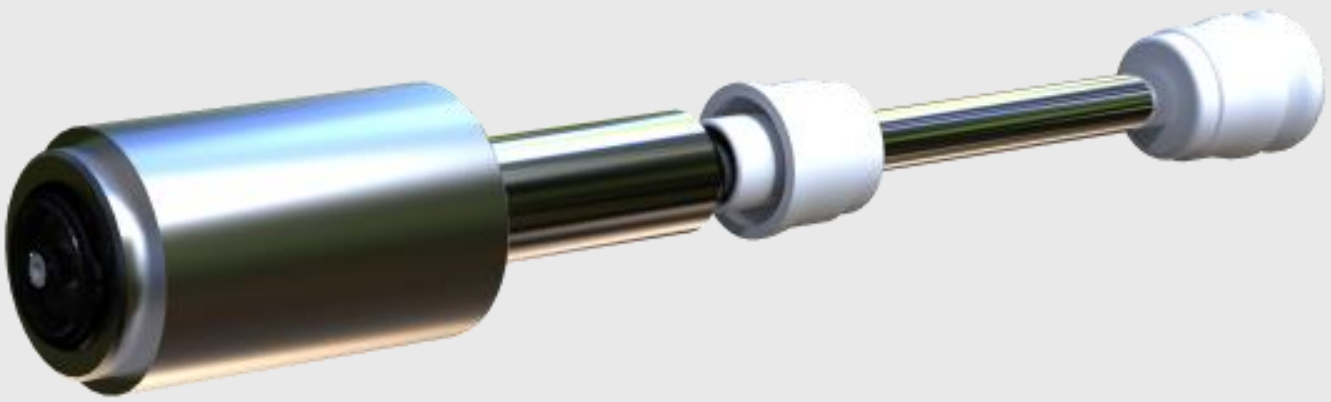

000236

Fuso A127R 6”½ puleggia ø 25 astina ø 12,7 portaspola ø 30 per RPR

Spindle A127R 6”½ pulley ø 25 axle ø 12,7 spool holders ø 30 for RPR

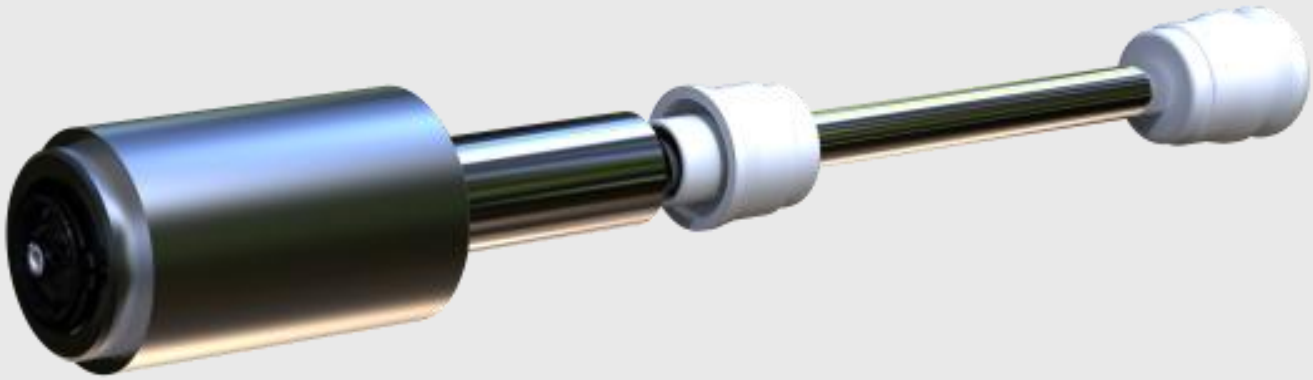

000228

Fuso A150R 5” ½ puleggia ø 25 astina ø 15 portaspola ø 48,4 per RPR

Spindle A150R 5” ½ pulley ø 25 axle ø 15 spool holders ø 48,4 for RPR

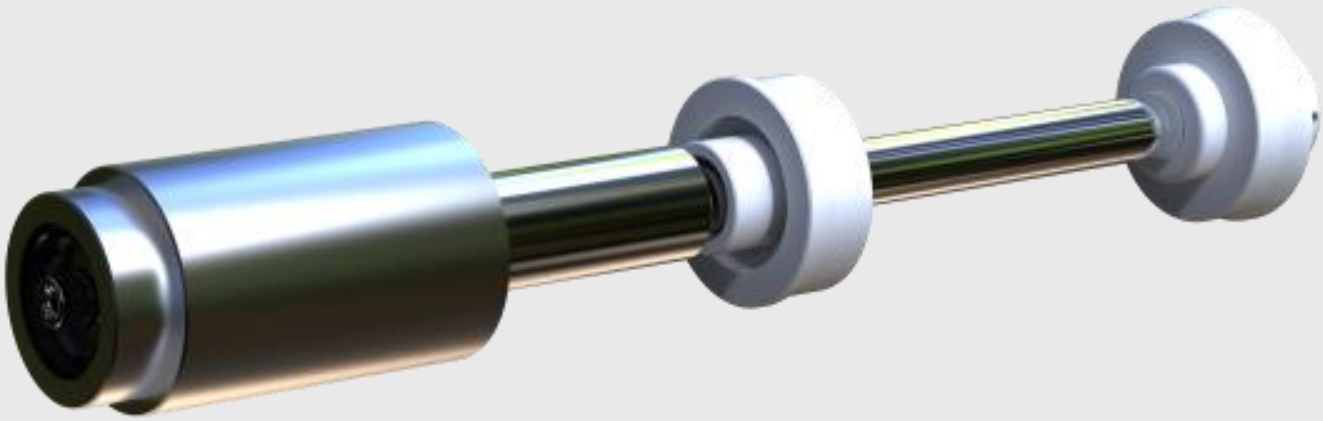

000218

Fuso A150R 5” ½ puleggia ø 32 astina ø 15 portaspola ø 48,4 per RPR

Spindle A150R 5” ½ pulley ø 32 axle ø 15 spool holders ø 48,4 for RPR

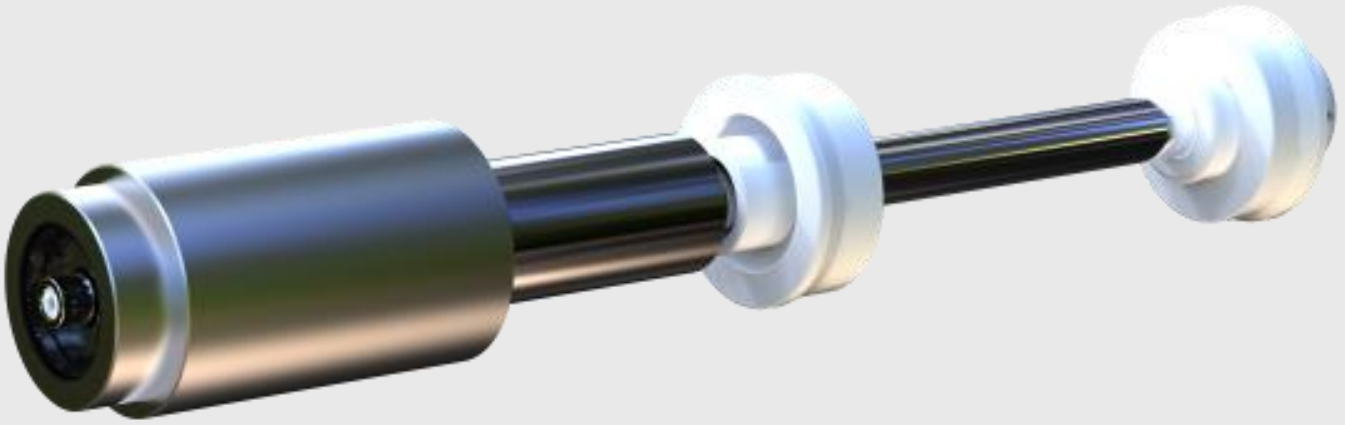

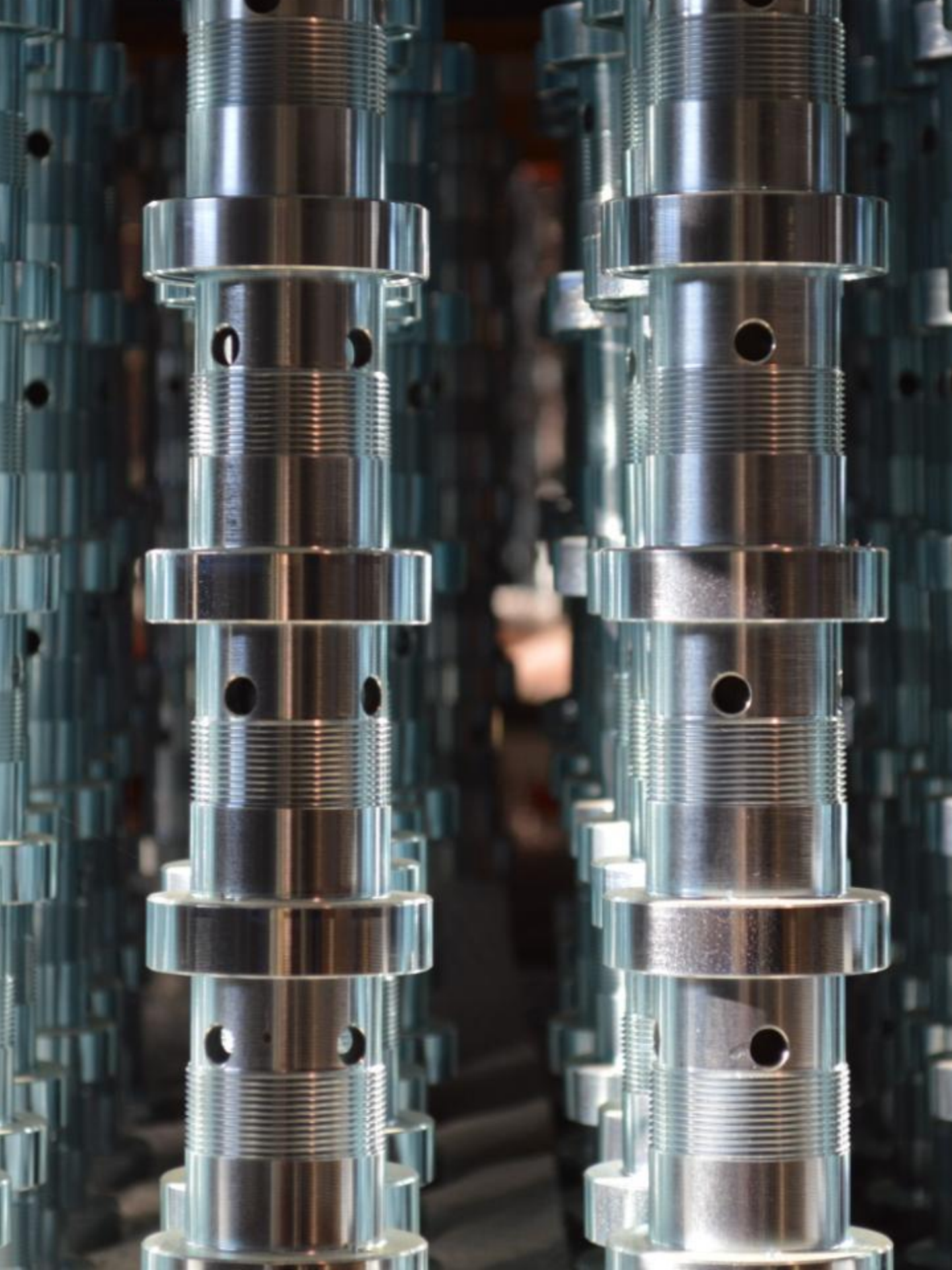

Ricambi fusi

Spindles spare parts

003080

Astina completa per fuso A127/R/F 4” puleggia ø 25 con bordo

Complete axle for spindle A127 /R/F 4” pulley ø 25 with border

003044

Astina completa per fuso A127/R/F 4”½ puleggia ø 25

Complete axle for spindle A127/R/F 4”½ pulley ø 25

003009

Astina completa per fuso A127/R/F 5”½ puleggia ø 25

Complete axle for spindle A127 /R/F 5”½ pulley ø 25

003316

Astina completa per fuso A127/R/F 6”½ puleggia ø 25

Complete axle for spindle A127/R/F 6”½ pulley ø 25

003597

Astina completa per fuso A127/R/F 6”½ puleggia ø 32

Complete axle for spindle A127/R/F 6”½ pulley ø 32

003170

Astina completa per fuso A150/R/F 5”½ puleggia ø 32

Complete axle for spindle A150/R/F 5”½ pulley ø 32

003056

Astina completa per fuso A150/R/F 5”½ puleggia ø 30 s/ceramica

Complete axle for spindle A150/R/F 5”½ pulley ø 30 without orcelain

003684

Astina completa per fuso A180F 5”½ puleggia ø 32

Complete axle for spindle A180F 5”½ pulley ø 32

003625

Astina completa per fuso A180F 6”½ puleggia ø 32

Complete axle for spindle A180F 6”½ pulley ø 32

003345

Astina completa per fuso A180F 7”½ puleggia ø 32

Complete axle for spindle A180F 7”½ pulley ø 32

003626

Astina completa per fuso A180M 6”½ puleggia ø 32

Complete axle for spindle A180M 6”½ pulley ø 32

001117/A

Canottino per fuso A127R/F

Bearing housing for spindle A127R/F

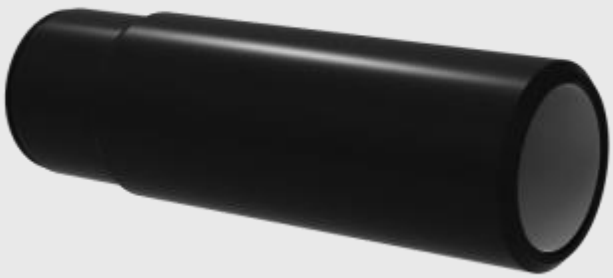

001039

Canottino per fuso A150/R/F

Bearing housing for spindle A150/R/F

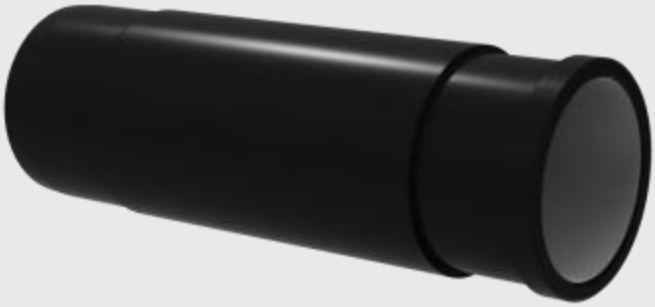

001017

Canottino per fuso A127

Bearing housing for spindle A127

001129

Rondella riduzione foro banchina per fuso A127

Hole-reducing washer for spindle A127

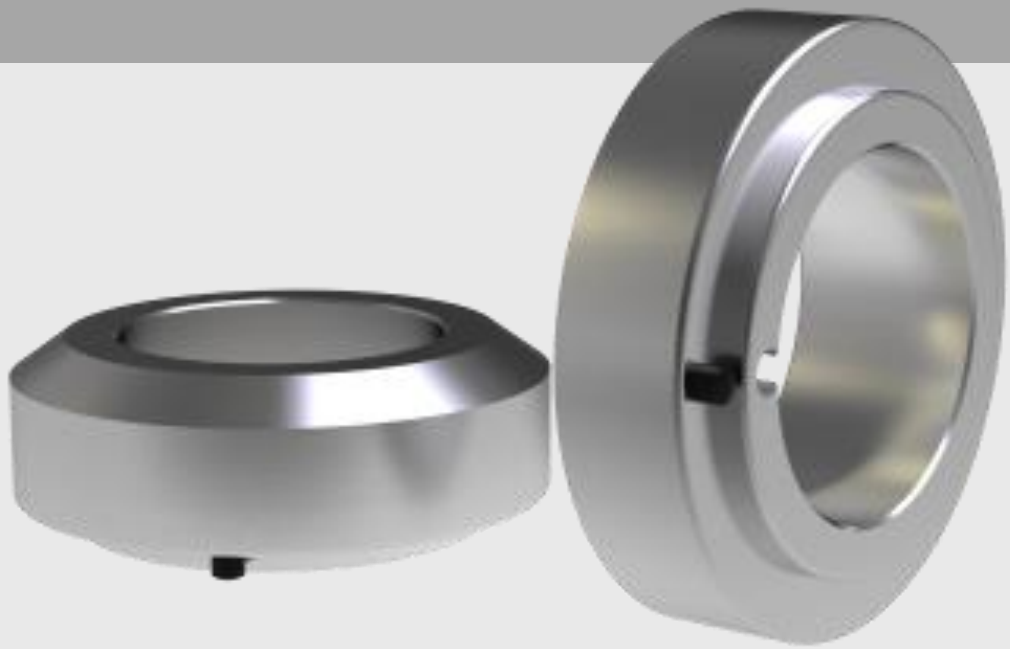

001004

Coperchiello superiore per canottino per fuso A127/R/F

Top cover for bearing housing for spindle A127/R/F

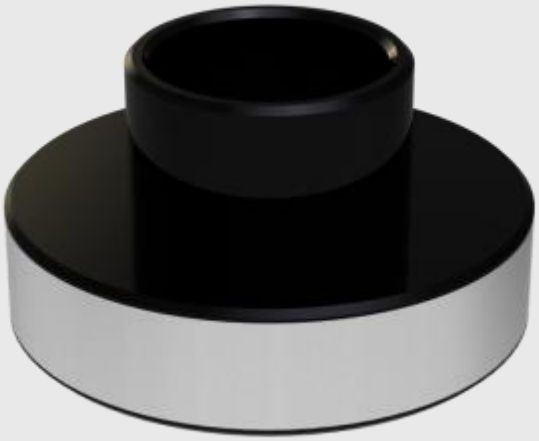

001029

Coperchiello superiore per canottino per fuso A150/R/F

Top cover for bearing housing for spindle A150/R/F

001005

Mezza luna per fuso A127

Half rings for spindle A127

001026

Mezza luna per fuso A150

Half rings for spindle A150

003000

Cuscinetto Wib ø 8 per fuso A127/R/F

Wib ball bearing ø 8 for spindle A127/R/F

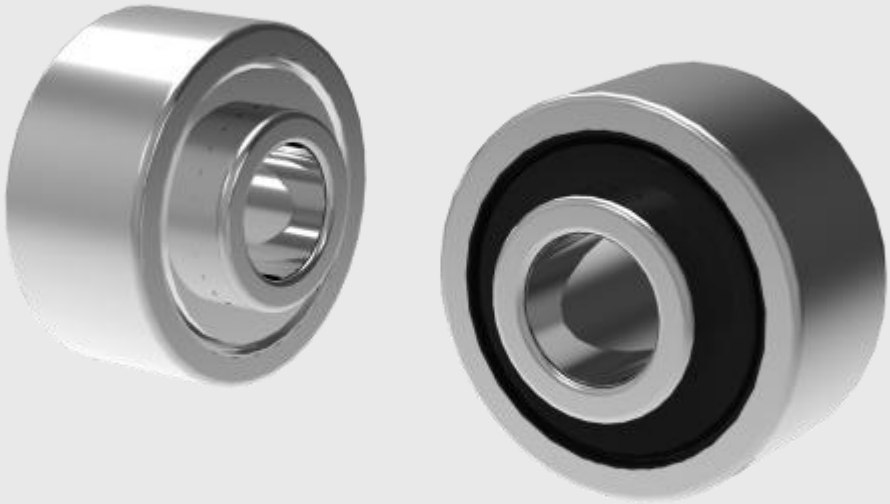

003001

Cuscinetto Wib ø 10 per fuso A150/R/F e pinze

Wib ball bearing ø 10 for spindle A150/R/F and plier

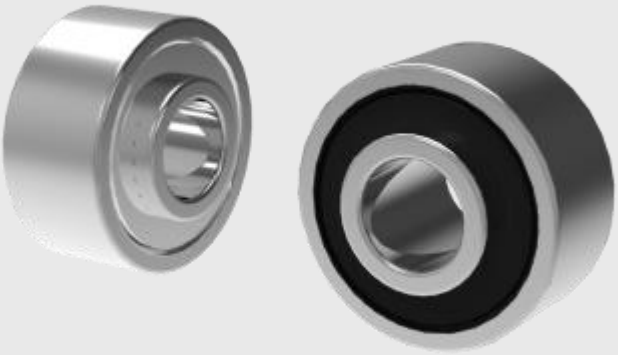

003263

Cuscinetto Wib ø 12 per fuso A180

Wib ball bearing ø 12 for spindle A180

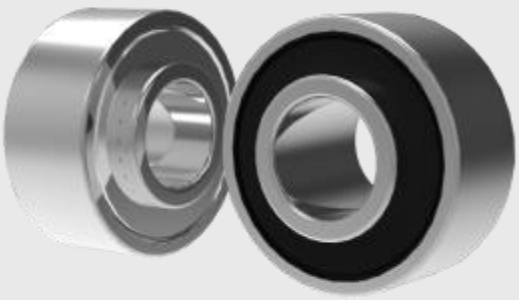

001018

Molla per fuso A127/R/F

Spring for spindle A127/R/F

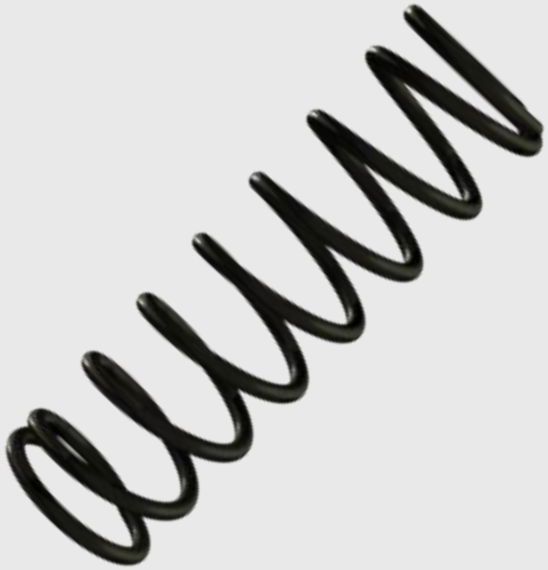

001035

Molla per fuso A150/R/F

Spring for spindle A150/R/F

003003

Distanziale elastico per fuso A127/R/F

Elastic spacer for spindle A127/R/F

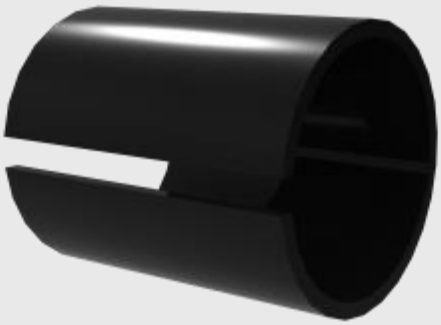

001036

Distanziale elastico per fuso A150/R/F

Elastic spacer for spindle A150/R/F

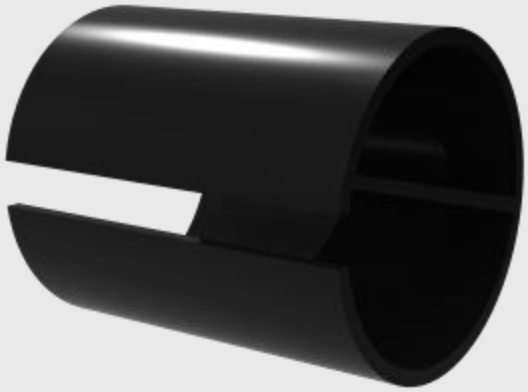

003010

Disco protezione ø 22
per fuso A127/R/F
Protection washer ø 22
for spindle A127/R/F

003069

Disco protezione ø 26
per fuso A150/R/F
Protection washer ø 26
for spindle A150/R/F

003021

Anello seeger ø 12,7
per fuso A127/R/F
Seeger ring ø 12,7
for spindle A127/R/F

001089

Adattatore per fuso
Adapter for spindle

001167

Set di bicchiere, distanziale ed anello per fuso A150/F

Set of cup, spacer and ring for spindle A150/F

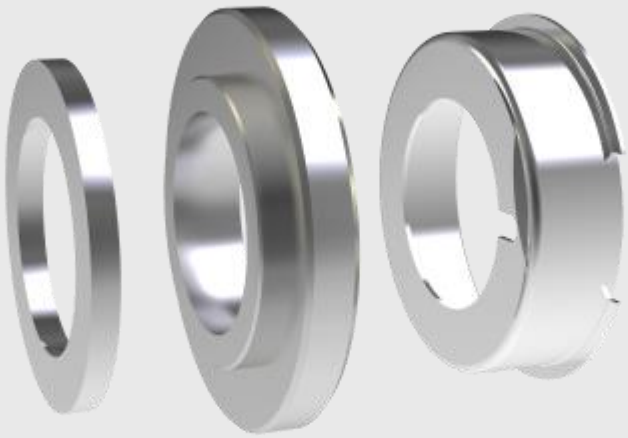

001170

Set di bicchiere, distanziale ed anello per fuso A127/F

Set of cup, spacer and ring for spindle A127/F

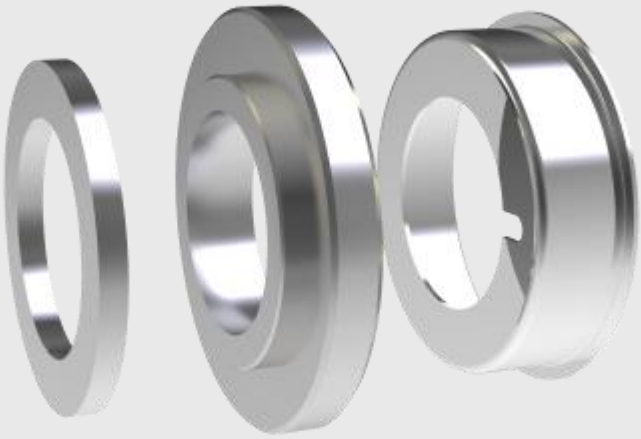

003090

Coperchiello antipolvere piccolo con ceramica per fuso A127/R/F

Antidust small cover with porcelain for spindles A127/R/F

003167

Coperchiello antipolvere grande con ceramica per fuso Omega

Antidust big cover with porcelain for spindle Omega

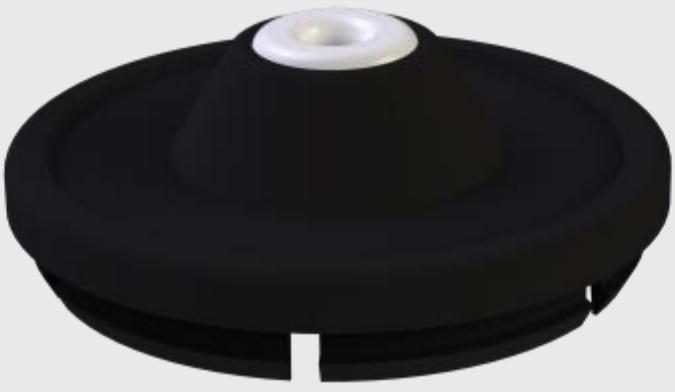

001011

Portaspola superiore ø 30
foro ø 12,7 per fuso A127/R/F
Top spool holder ø 30
hole ø 12,7 for spindle A127/R/F

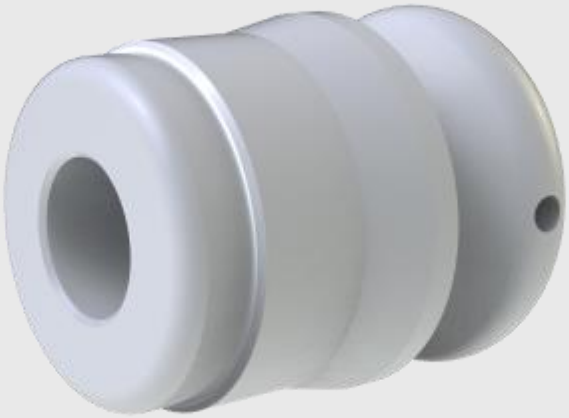

001012

Portaspola inferiore ø 30
foro ø 12,7 per fuso A127/R/F
Bottom spool holder ø 30
hole ø 12,7 for spindle A127/R/F

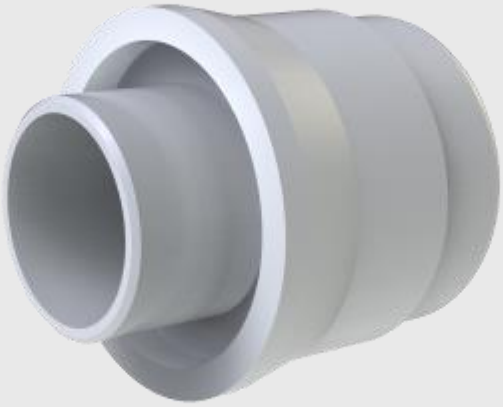

001107

Portaspola superiore ø 48,4
foro ø 12,7 per fuso A127/R/F
Top spool holder ø 48,4
hole ø 12,7 for spindle A127/R/F

001108

Portaspola inferiore ø 48,4
foro ø 12,7 per fuso A127/R/F
Bottom spool holder ø 48,4
hole ø 12,7 for spindle A127/R/F

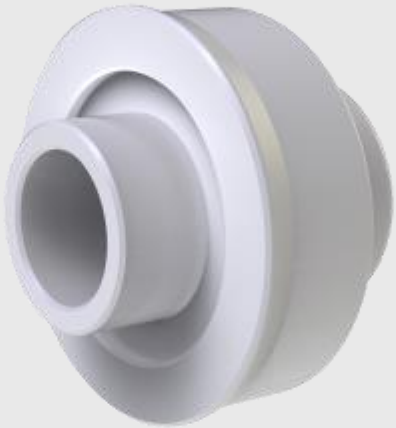

001047

Portaspola superiore ø 48,4
foro ø 15 per fuso A150/R/F
Top spool holder ø 48,4
hole ø 15 for spindle A150/R/F

001048

Portaspola inferiore ø 48,4
foro ø 15 per fuso A150/R/F
Bottom spool holder ø 48,4
hole ø 15 for spindle A150/R/F

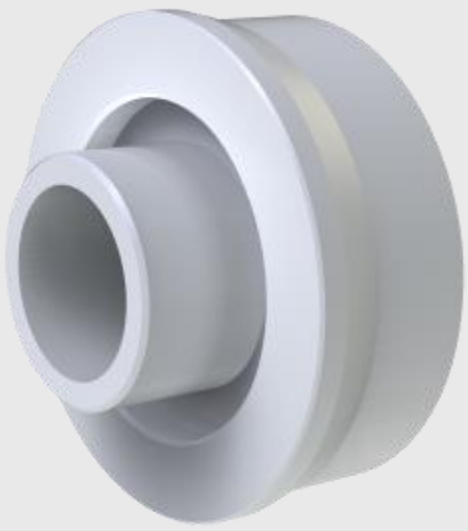

001046

Portaspola superiore ø 40
foro ø 15 per fuso A150/R/F
Top spool holder ø 40
hole ø 15 for spindle A150/R/F

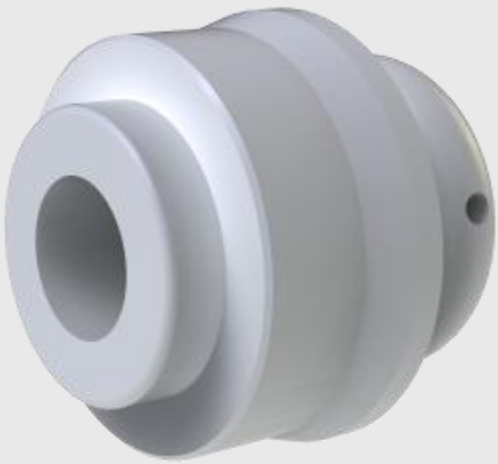

001045

Portaspola inferiore ø 40
foro ø 15 per fuso A150/R/F
Bottom spool holder ø 40
hole ø 15 for spindle A150/R/F

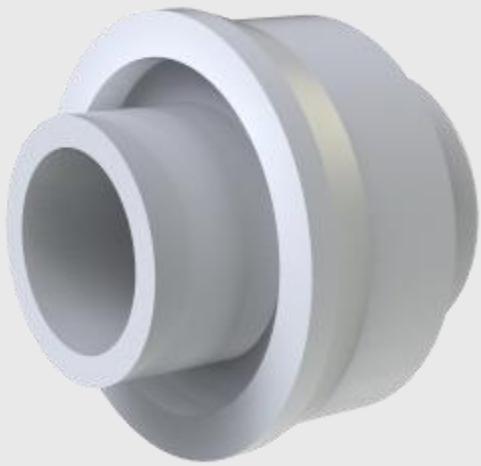

001091

Portaspola superiore ø 40
foro ø 18 per fuso A180
Top spool holder ø 40
hole ø 18 for spindle A180

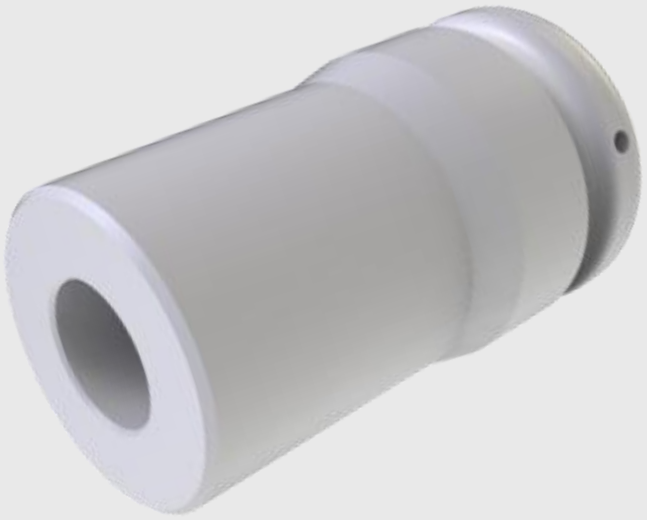

001090

Portaspola inferiore ø 40
foro ø 18 per fuso A180
Bottom spool holder ø 40
hole ø 18 for spindle A180

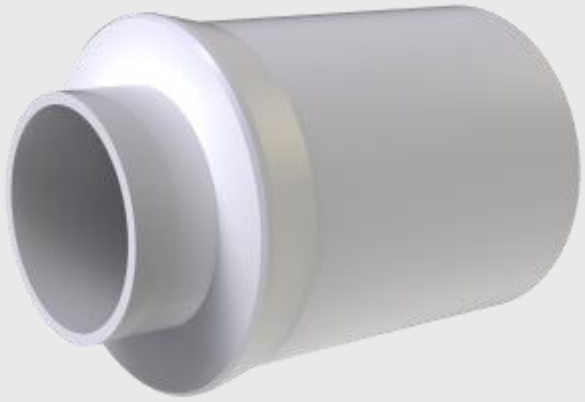

001077

Portaspola superiore ø 30
foro ø 13,2 per fuso SX
Top spool holder ø 30
for spindle SX

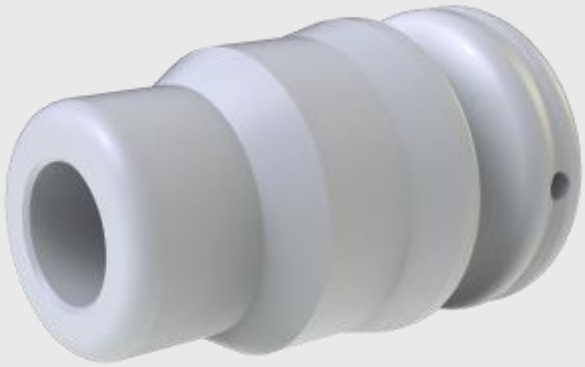

001051

Portaspola inferiore ø 30
foro ø 13,2 per fuso SX
Bottom spool holder ø 30
for spindle SX

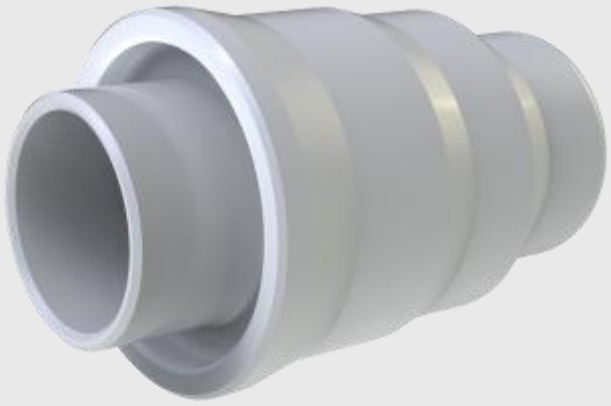

001114

Portaspola superiore ø 30
foro ø 15 per fuso SX-HD
Top spool holder ø 30
for spindle SX-HD

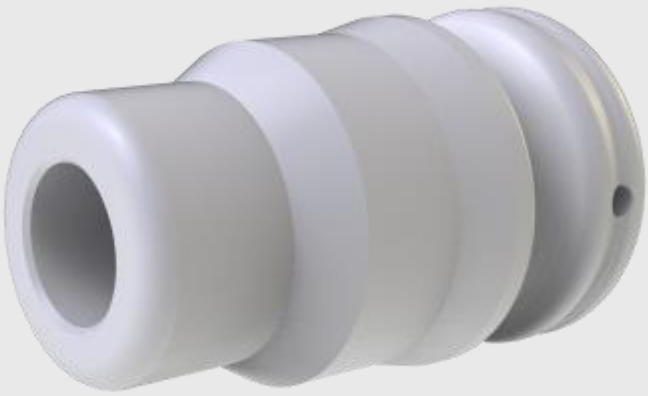

001113

Portaspola inferiore ø 30
foro ø 15 per fuso SX-HD
Bottom spool holder ø 30
for spindle SX-HD

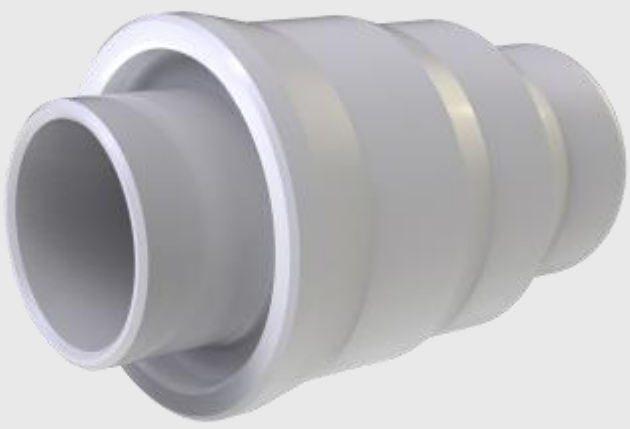

001126

Portaspola superiore ø 34
foro ø 12,7 per fuso A127/R/F
Top spool holder ø 34
for spindle A127/R/F

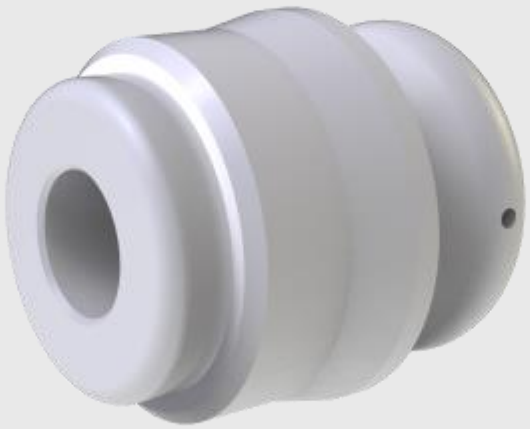

001019

Portaspola inferiore ø 34
foro ø 12,7 per fuso A127/R/F
Bottom spool holder ø 34
for spindle A127/R/F

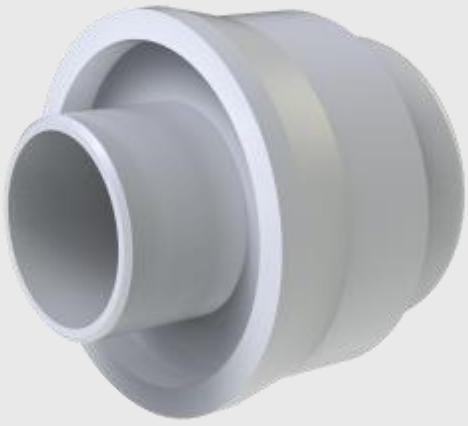

001140-C

Portaspola superiore ø 30 fuso A150/R/F con cappuccio antiscivolo

Top spool holder ø 30 for spindle A150/R/F with antisliding cap

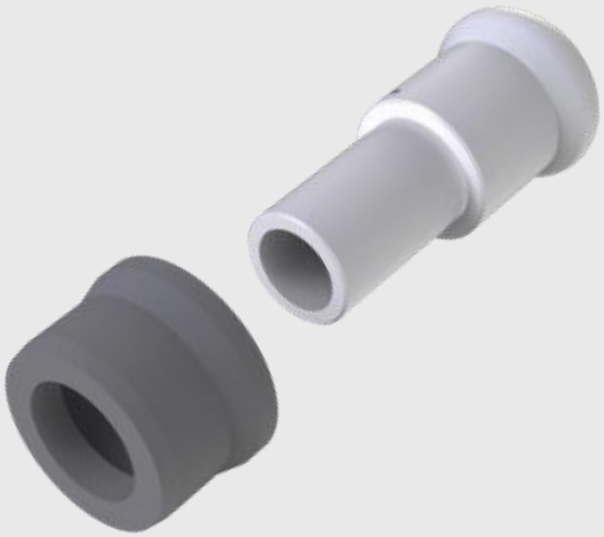

001337

Cappuccio antiscivolo per portaspola superiore fuso A150/R/F

Antisliding cap for top spool holder of spindle A150/R/F

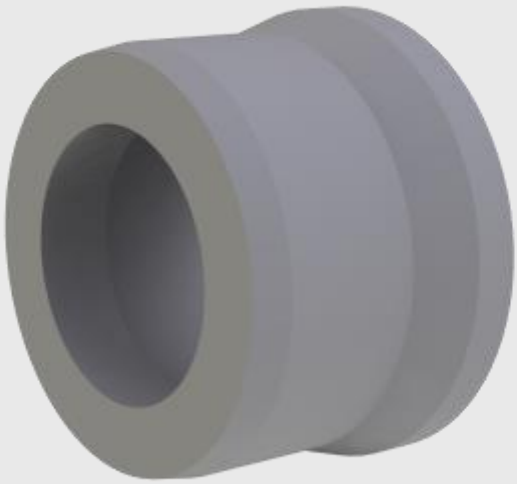

001011-C

Portaspola superiore ø 30 fuso A127/R/F con cappuccio antiscivolo

Top spool holder ø 30 for spindle A127/R/F with antisliding cap

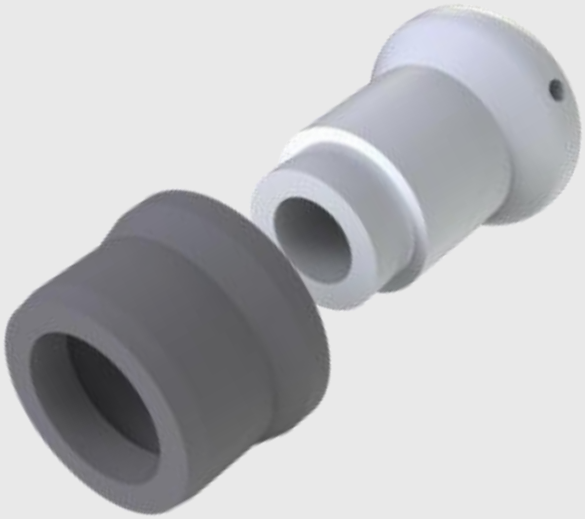

001336

Cappuccio antiscivolo per portaspola superiore fuso A127/R/F

Antisliding cap for top spool holder of spindle A127/R/F

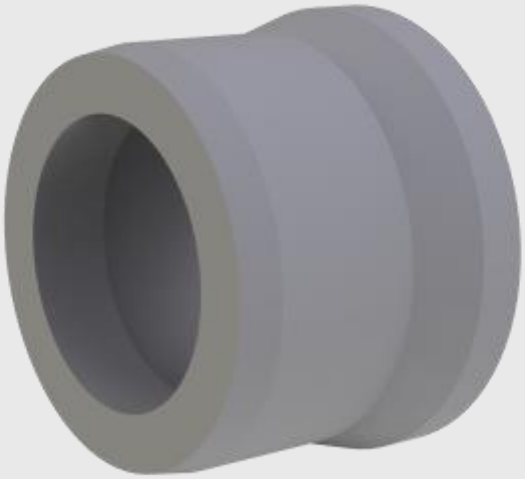

001086

Portaspola inferiore ø 48,4 foro ø 12,7 per fuso Omega

Bottom spool holder ø 48,4 for spindle Omega

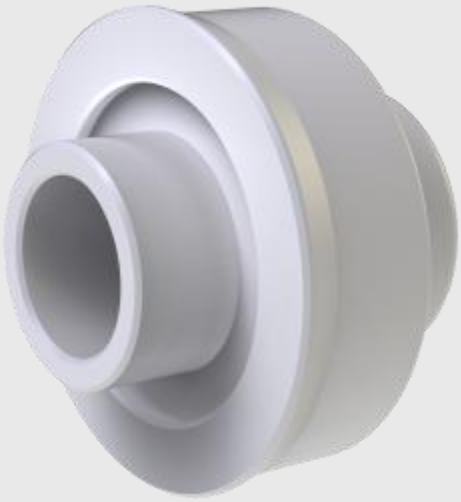

001082

Portaspola inferiore ø 30 foro ø 12,59 per fuso Temco

Bottom spool holder ø 30 hole ø 12,59 for spindle Temco

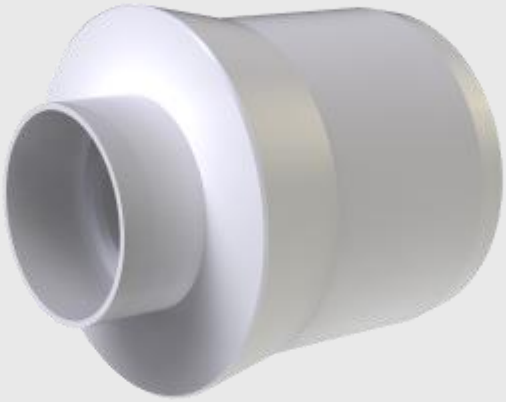

001081

Portaspola sup. ø 30 foro ø 12,7 fuso A127/R/F spola 6” ½

Top spool holder ø 30 hole ø 12,7 spindle A127/R/F for 6” ½ spool

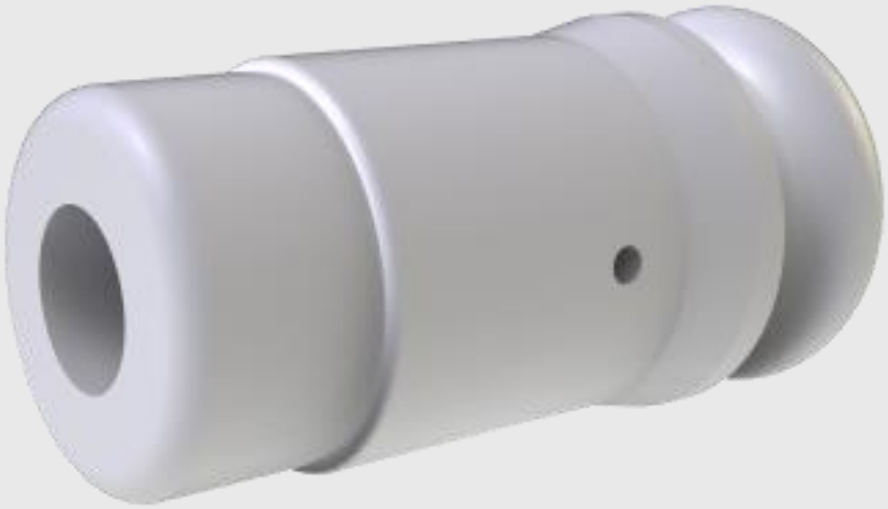

001002

Ammortizzatore superiore
per fuso A127
Top damper
for spindle A127

001003

Ammortizzatore inferiore
per fuso A127/R/F
Bottom damper
for spindle A127/R/F

001041

Ammortizzatore superiore
per fuso A150
Top damper
for spindle A150

001040

Ammortizzatore inferiore
per fuso A150/R/F
Bottom damper
for spindle A150/R/F

001074

Ammortizzatore superiore per fuso A180

Top damper for spindle A180

001075

Ammortizzatore inferiore per fuso A180

Bottom damper for spindle A180

001065

Ammortizzatore superiore per fuso Omega

Top damper for spindle Omega

001066

Ammortizzatore inferiore per fuso Omega

Bottom damper for spindle Omega

001052

Ammortizzatore superiore per fusi A127R/F e SX

Top damper for spindles A127R/F and SX

001106

Ammortizzatore inferiore per fuso SX

Bottom damper for spindle SX

001110

Ammortizzatore superiore per fuso M12

Top damper for spindle M12

001109

Ammortizzatore inferiore per fuso M12

Bottom damper for spindle M12

001076

Ammortizzatore superiore
per fusi A150R/F e SX-HD
Top damper
for spindles A150R/F and SX-HD

001043

Ammortizzatore inferiore
per fuso SX-HD
Bottom damper
for spindle SX-HD

0050XX

Spole dimensioni a richiesta
Bobbins dimensions on demand

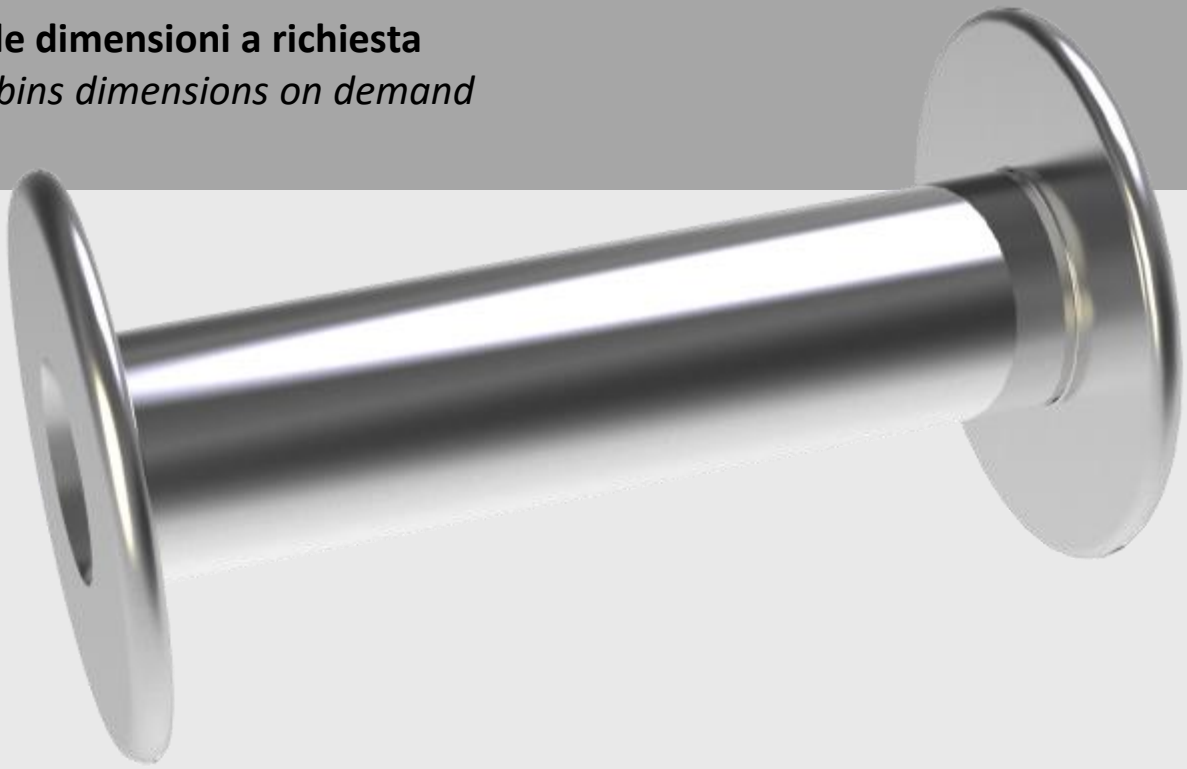

Ricambi macchine

Machines spare parts

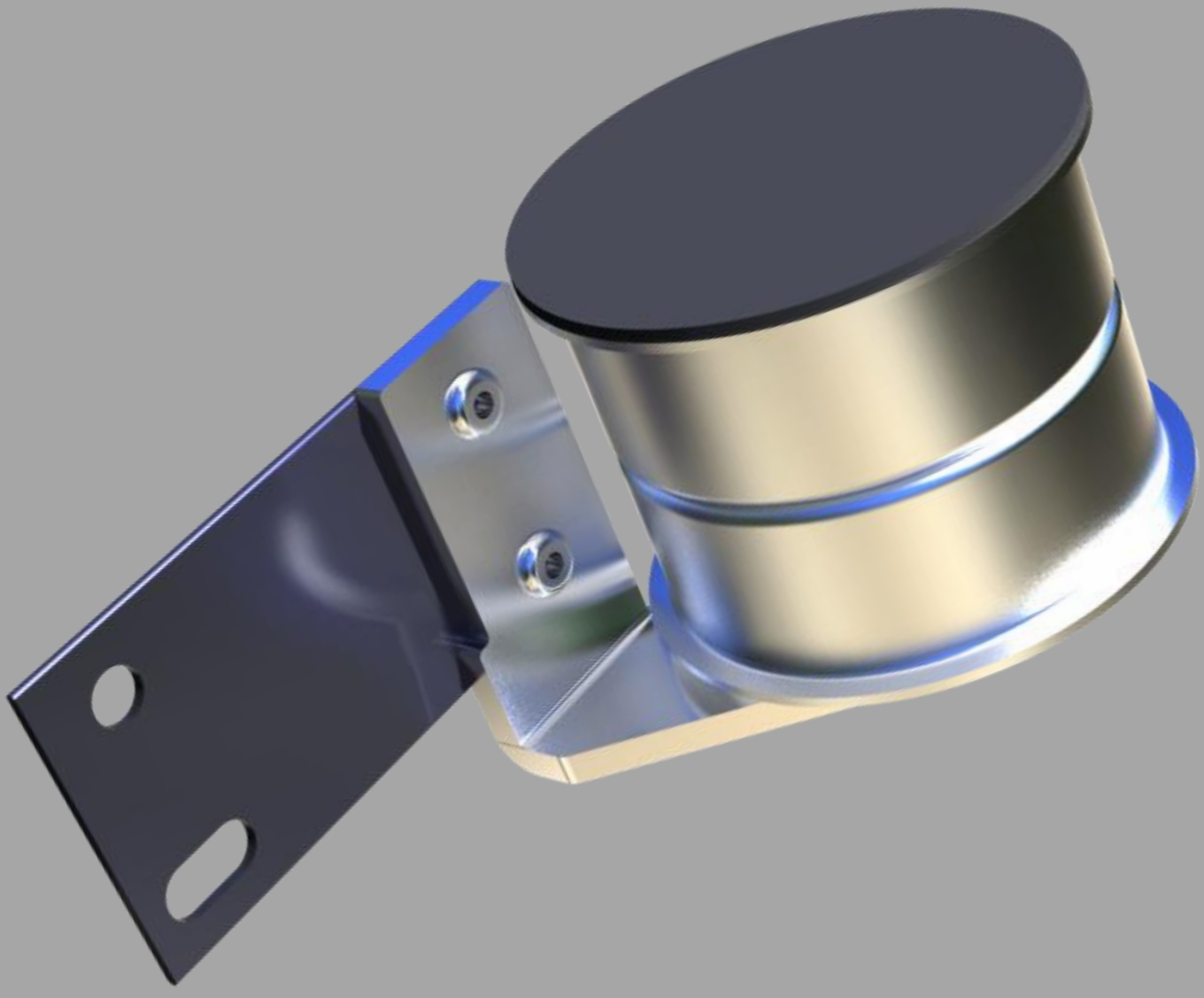

002207

Galoppino tendicinghia destro con supporto rinforzato

Right belt guide pulley with stiffened support

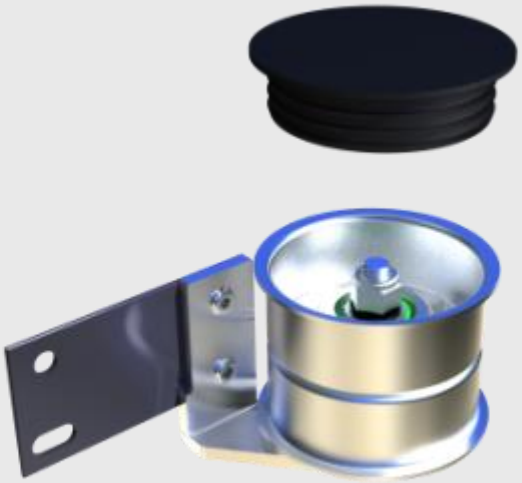

002233

Galoppino tendicinghia destro con supporto rinforzato e colonnetta

Right belt guide pulley with stiffened support and pillar

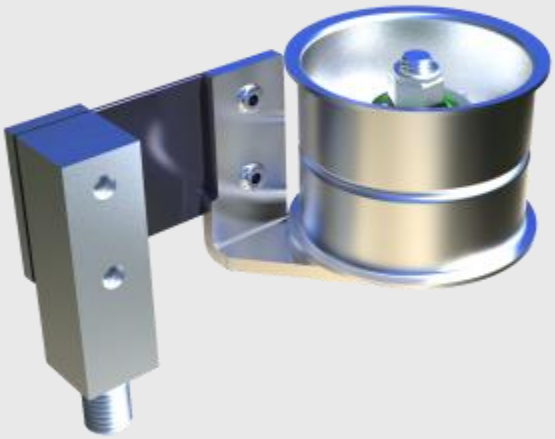

002208

Galoppino tendicinghia sinistro con supporto rinforzato

Left belt guide pulley with stiffened support

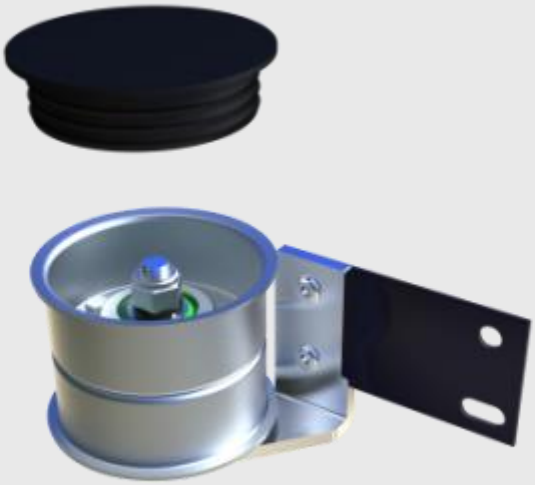

002234

Galoppino tendicinghia sinistro con supporto rinforzato e colonnetta

Left belt guide pulley with stiffened support and pillar

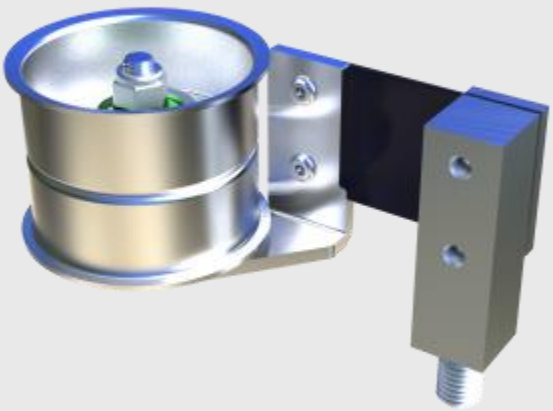

002236

Galoppino tendicinghia destro con puleggia integrale e suppporto rinforzato

Right belt guide pulley with one piece pulley and stiffened support

002238

Galoppino tendicinghia destro con puleggia integrale, suppporto rinforzato e colonnetta

Right belt guide pulley with one piece pulley, stiffened support and pillar

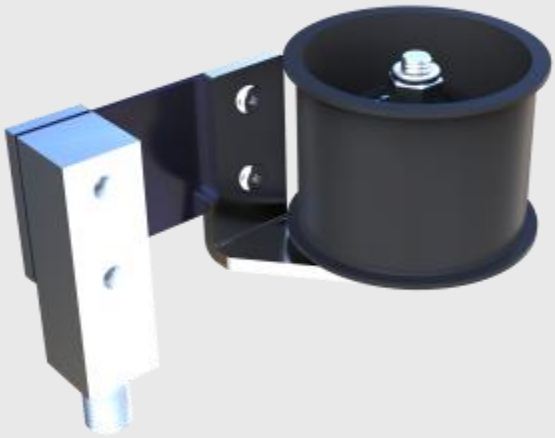

002237

Galoppino tendicinghia sinistro con supporto rinforzato

Left belt guide pulley with stiffened support

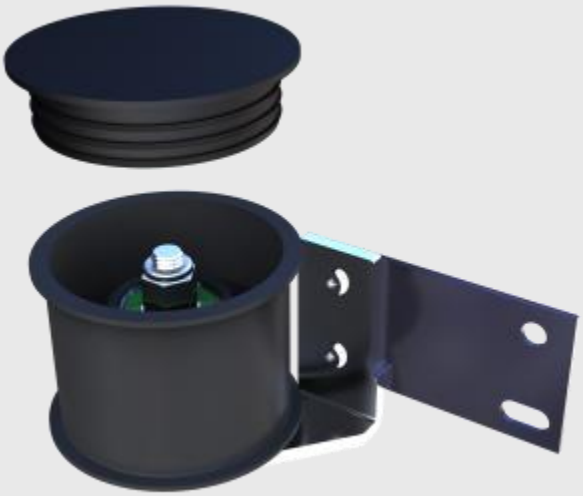

002239

Galoppino tendicinghia sinistro con puleggia integrale, supporto rinforzato e colonnetta

Left belt guide pulley with stiffened support and pillar

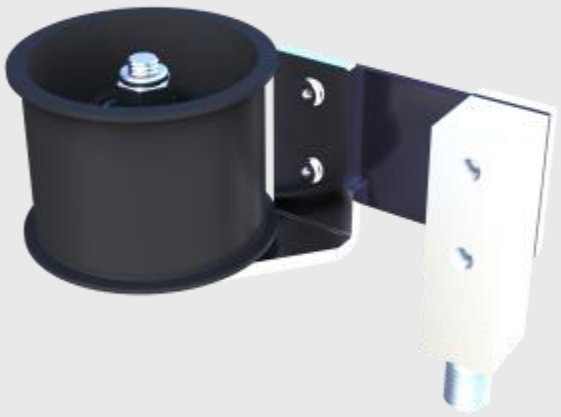

002210

Lama destra per galoppino
con supporto rinforzato
Right blade for jockey pulley
with strenghtened support

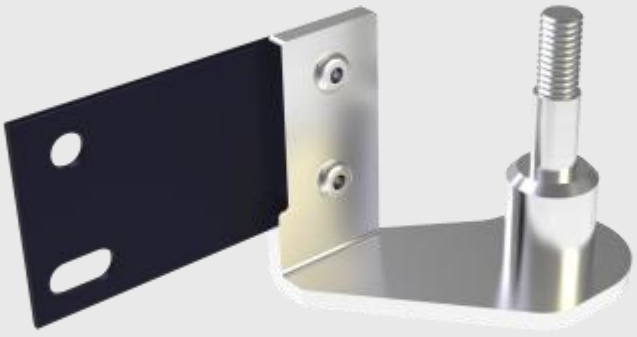

002211

Lama sinistra per galoppino
con supporto rinforzato
Left blade for jockey pulley
with strenghtened support

002232

Puleggia
per galoppino tendicinghia
Pulley
for belt guide pulley

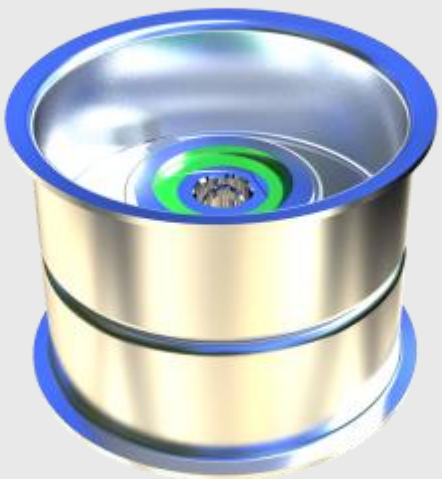

002235

Puleggia integrale
per galoppino tendicinghia
One piece pulley
for belt guide pulley

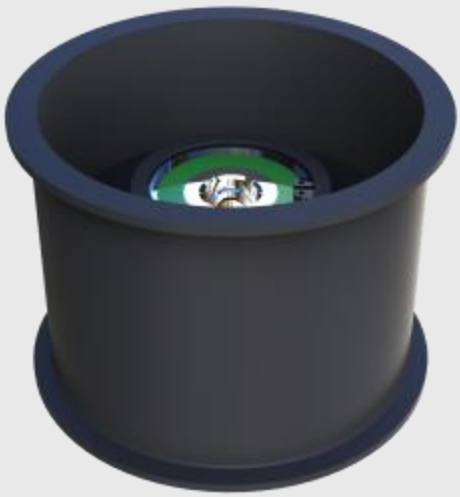

003545

Tappo parapolvere
per galoppino tendicinghia
Dustshield
for belt guide pulley

003005

Cuscinetto SKF 629
per galoppino tendicinghia
SKF ball bearing 629
for belt guide pulley

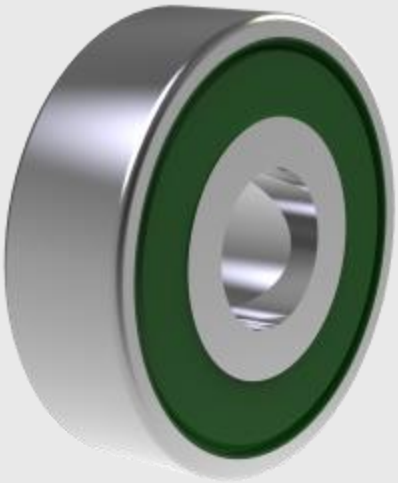

002227

Colonnetta
per galoppino tendicinghia
Pillar
for belt guide pulley

003051

Perno folle SKF
per galoppino tendicinghia
SKF pin bearing
for belt guide pulley

003052

Perno folle SKF
per tendicatena/tendicinghia
SKF pin bearing
for chain/belt tensioner

003384

Perno folle SKF
ex RZ 909
SKF pin bearing
ex RZ 909

003349

Perno per portafuso a bandiera
Pin for swivelling support

003477

Cuscinetto A205 con flangia
Bearing A205 with flange

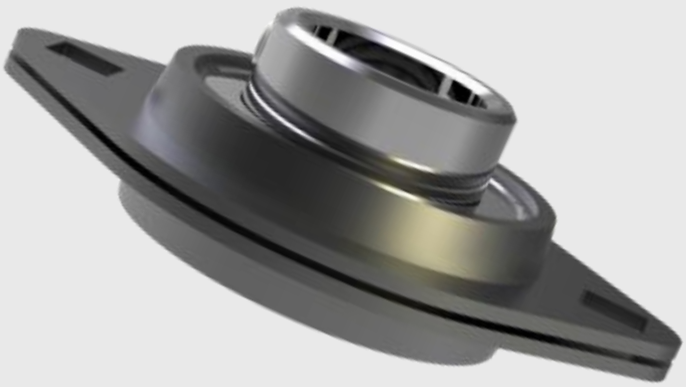

001194

Rullo ø 80x805

Roller ø 80x805

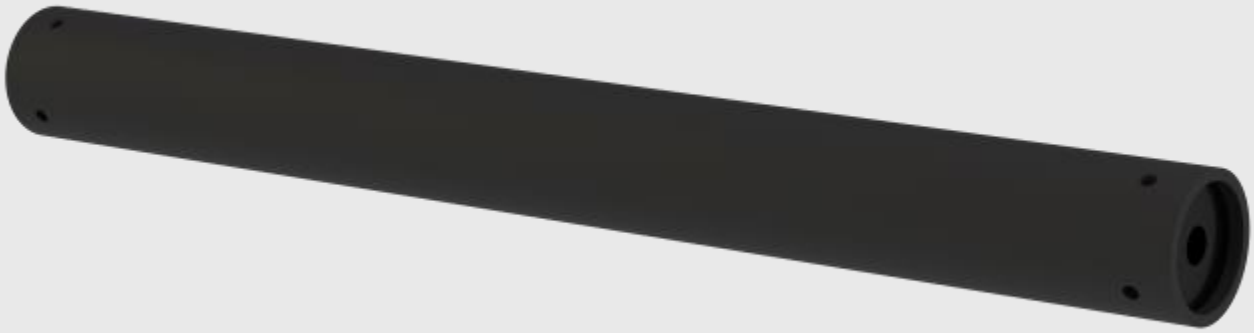

001184

Rullo ø 100x805

Roller ø 100x805

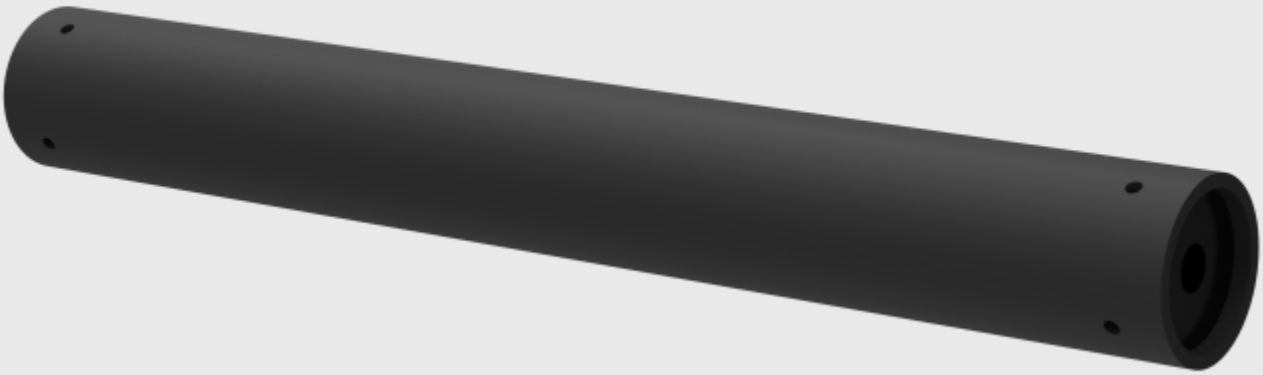

003022-P

Rullo in plastica ø 80x100

Plastic roller ø 80x100

003022-BK

Rullo in bachelite ø 80x100

Bakelite roller ø 80x100

003037-P

Rullo in plastica ø 125x145

Plastic roller ø 125x145

003037-BK

Rullo in bachelite ø 80x100

Bakelite roller ø 125x145

003036-P

Rullo in plastica ø 100x88

Plastic roller ø 100x88

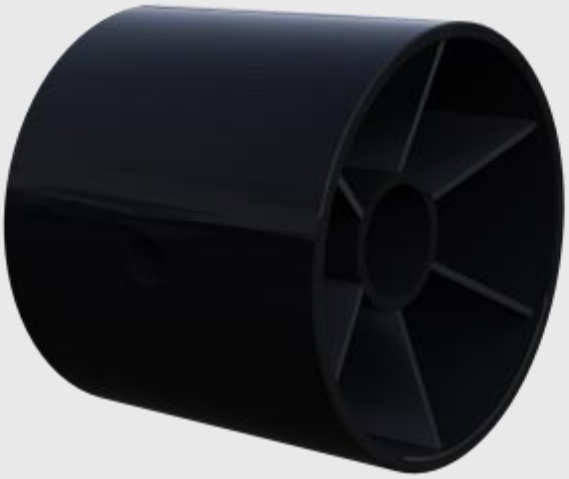

003136-BK

Rullo ø 80x120 in bachelite

Bakelite roller ø 80x120

003088-P

Rullo in plastica ø 80x160

Plastic roller ø 80x160

003158-BK

Rullo ø 90x180 in bachelite

Bakelite roller ø 90x180

003540-BK

Rullo ø 90x230 in bachelite

Bakelite roller ø 90x230

003098

Carrucola in plastica cromata

Plastic chromium plated sheave

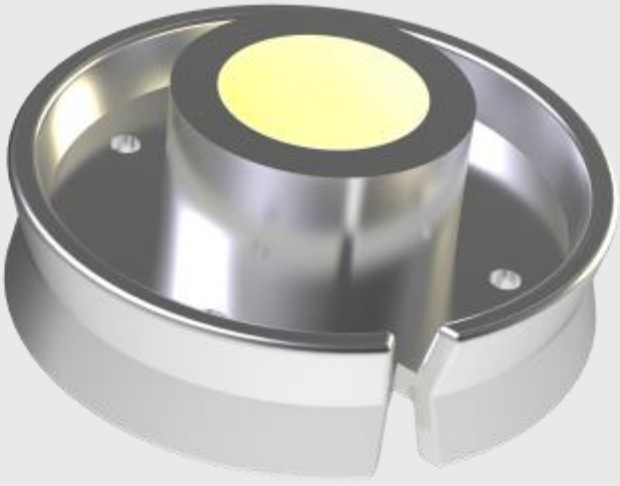

003087

Trascinatore per rullo

Dragging wheel for roller

003323

Carrucola in acciaio nichelato

Steel nickel plated sheave

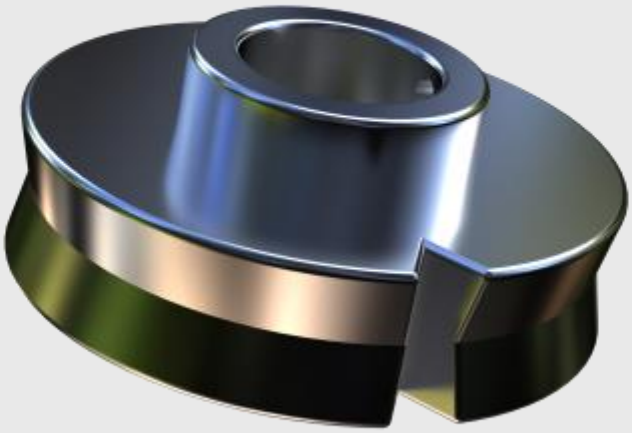

003702

Supporto per tubo guidafilo e va-e-vieni

Support for thread guide tube and antiwearing tube

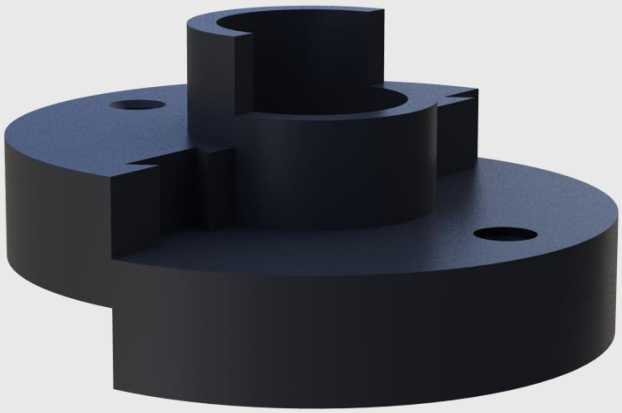

003769

Vaschetta raccogli-olio per supporto 003702

Oil gatherer for support 003702

003070

Dischi plasmati

Plasmated disk

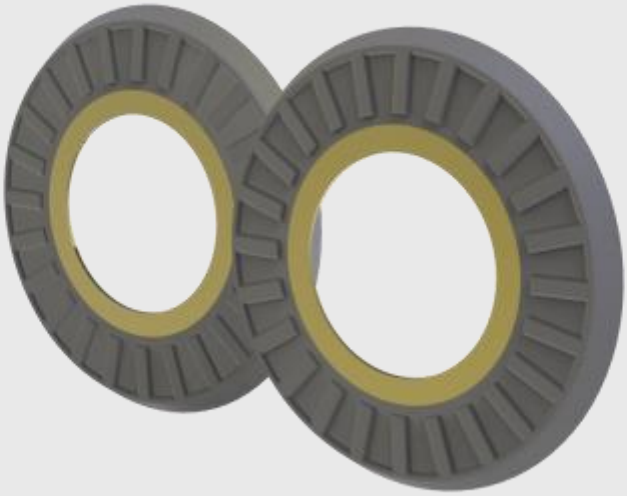

003101

Supporto per dischi plasmati

Support for plasmated disk

003449

Disco plasmato completo di supporto

Plasmated disk completed with support

003367

Contrappeso kg 0,600 con perni e manicotto in gomma 003373

Counterweight 0,600 kg with pins and rubber sleeve 003373

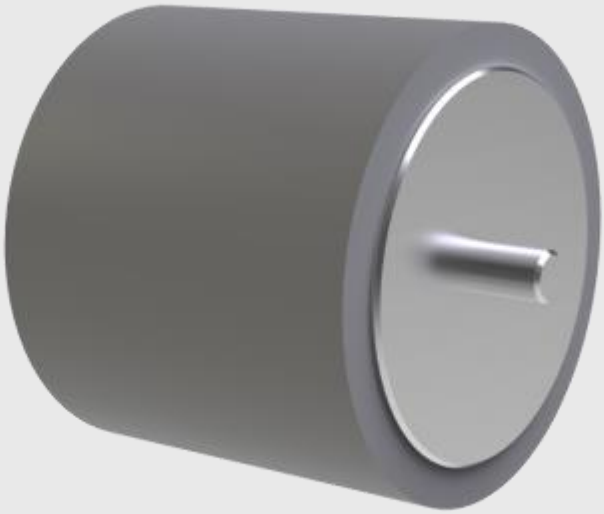

003047

Contrappeso kg 0,400 con cuscinetto 003079 e manicotto 3373
Counterweight 0,400 kg with Bearing 003079 and sleeve 003373

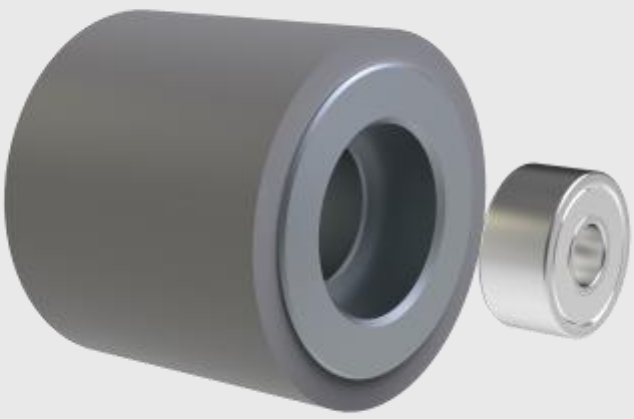

003393

Contrappeso kg 1 con perni e manicotto 003396
Counterweight 1 kg with pins and sleeve 003396

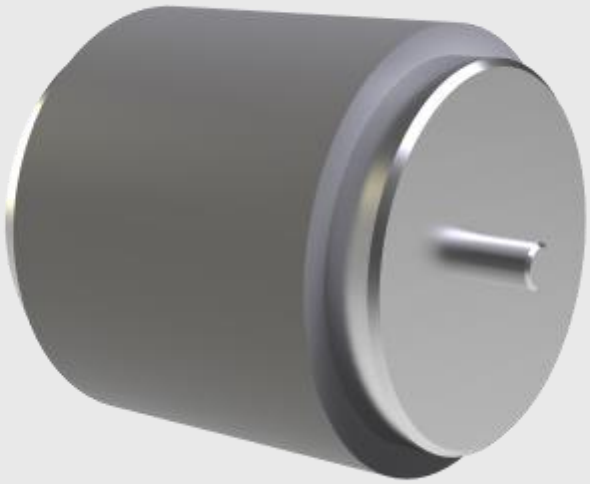

003391

Contrappeso kg 1 con manicotto 0033396
Counterweight 1 kg with rubber sleeve 003396

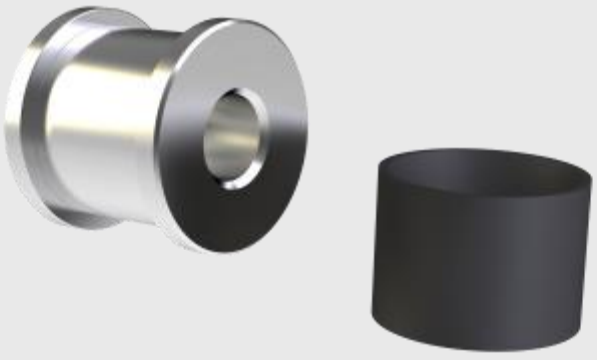

003055

Contrappeso kg 1,200 con manicotto 003049
Counterweight 1,200 kg with rubber sleeve 003049

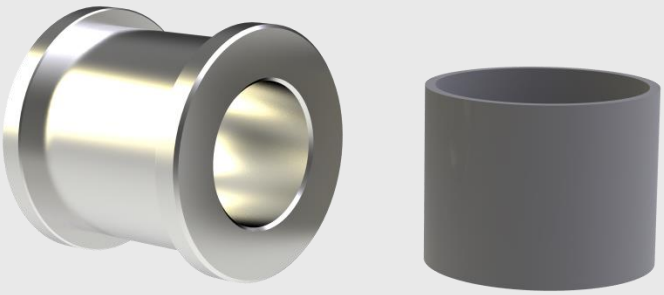

003373

Manicotto 45x54.5x48
per contrappeso 003047
Sleeve 45x54.5x48
for counterweight 003047

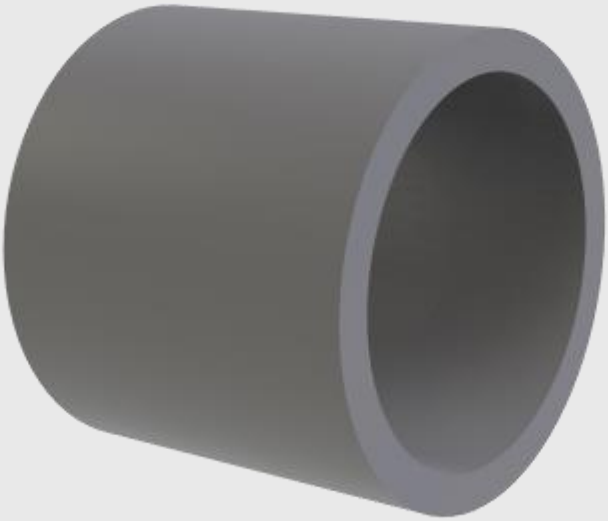

003580

Manicotto rosso 45x54.5x38
per contrappeso kg 0,600
Red sleeve 45x54.5x38
for counterweight 0,600 kg

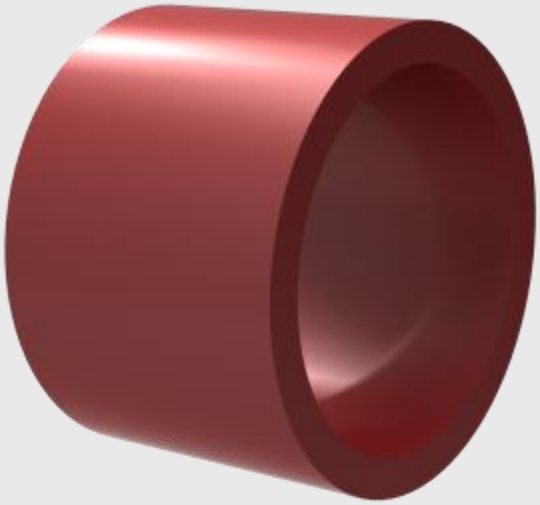

003396

Manicotto 50x58x48
per contrappeso kg 1
Sleeve 50x58x48
for counterweight 1 kg

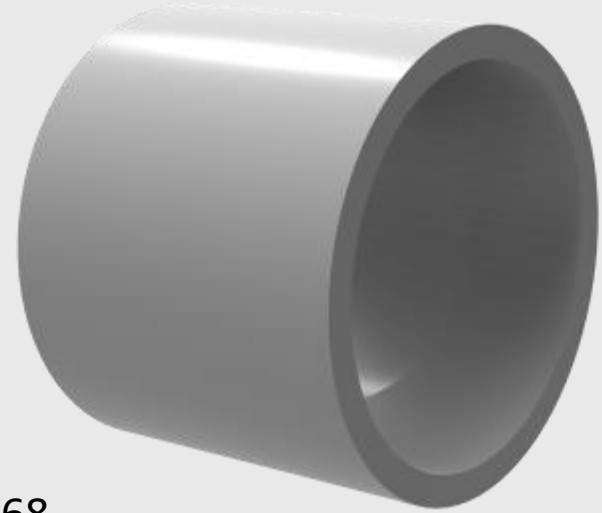

003049

Manicotto 61x56x53
per contrappeso kg 1,200
Sleeve 61x56x53
for counterweight 1,200 kg

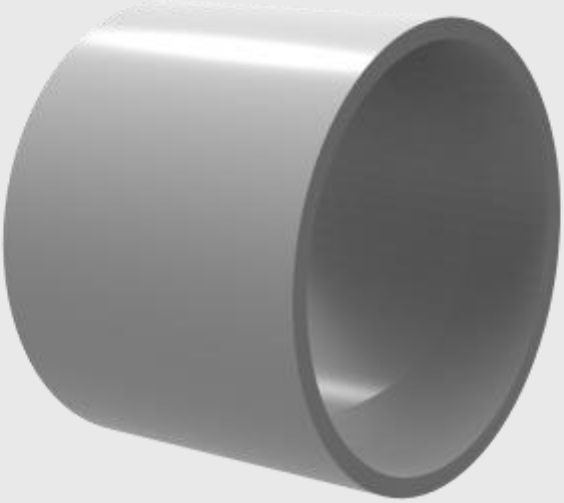

003079

Cuscinetto a sfera SKF 608
per contrappeso 003047
Ball bearing SKF 608
for counterweight 003047

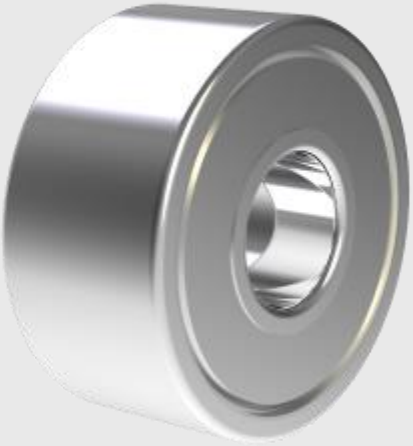

003076

Rullo tiraggio cromato ø 72
Chromium plated drught roller ø 72

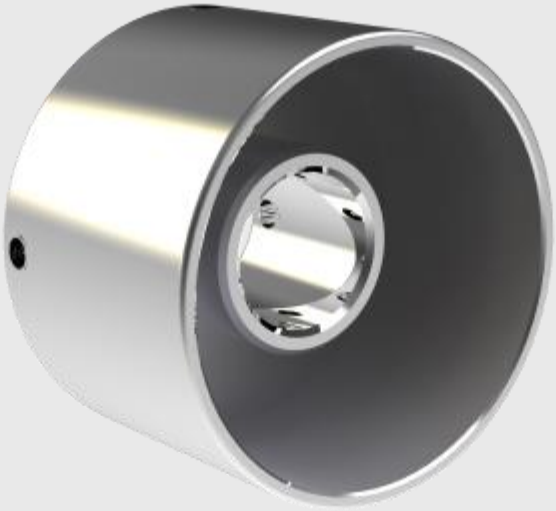

003484

Supporto per contrappeso
003393 completo di cavallotto
Support for counterweight
003393 complete with U-bolt

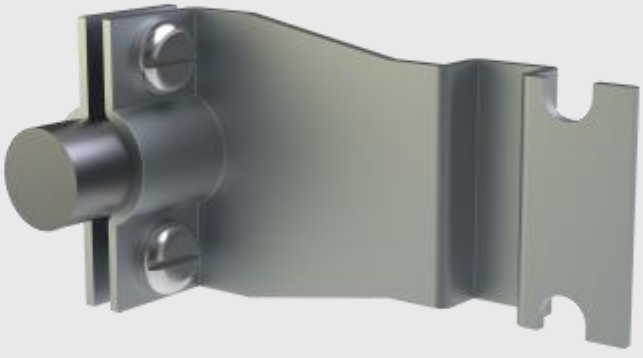

003041

Griffa
per supporto 003484
Jaw
for support 003484

003292

Coulisse obliquo per modelli 63 e 66

Slanting coulisse for models 63 and 66

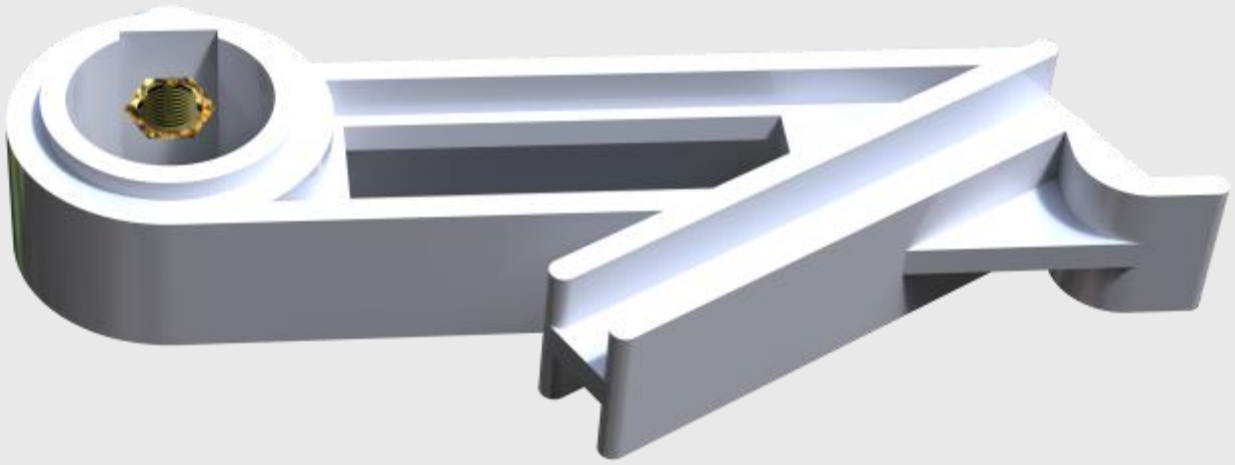

003324

Coulisse corto completo di basetta

Short coulisse complete with base

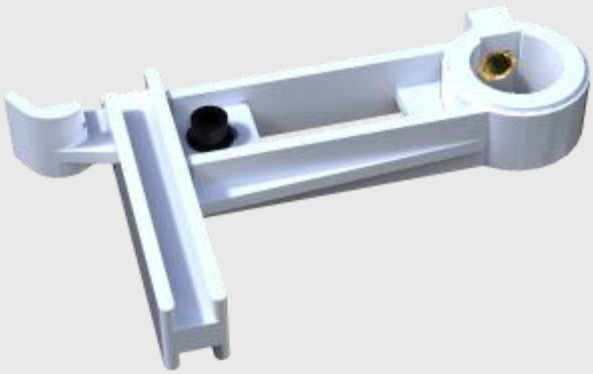

003291

Coulisse lungo completo di basetta

Long coulisse complete with base

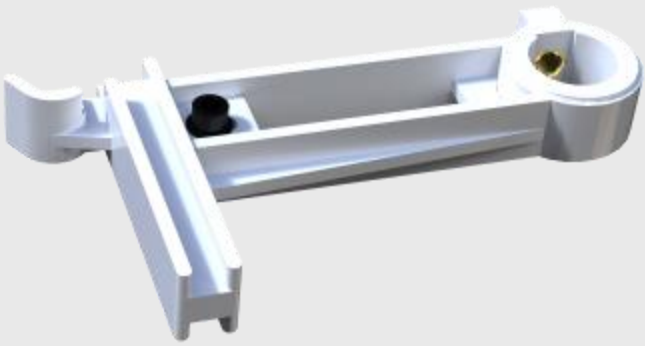

003321

Supporto per pattino frenafuso

Brake shoe support

003281

Pattino frenafuso ø 25
per supporto 003321

Brake shoe ø 25
for support 003321

003154

Pattino frenafuso ø 32
per supporto 003321

Brake shoe ø 32
for support 003321

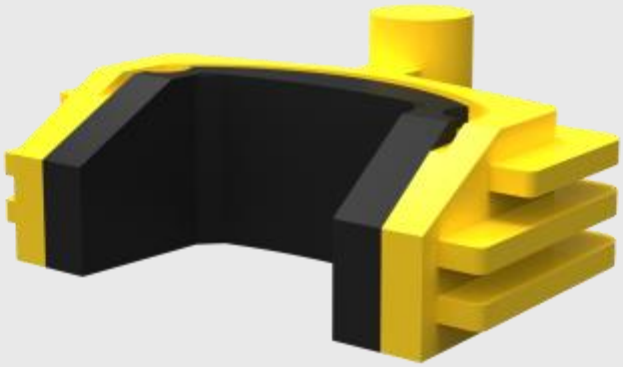

003639

Pinza frenafuso per puleggia ø 25

Spindle brake for pulley ø 25

003640

Pinza frenafuso per puleggia ø 32

Spindle brake for pulley ø 32

003700

Pinza frenafuso per puleggia ø 30

Spindle brake for pulley ø 30

003271

Pinza per fusi con puleggia ø 25 e due cuscinetti Wib ø 10

Plier for spindles with pulley ø 25 and two bearings Wib ø 10

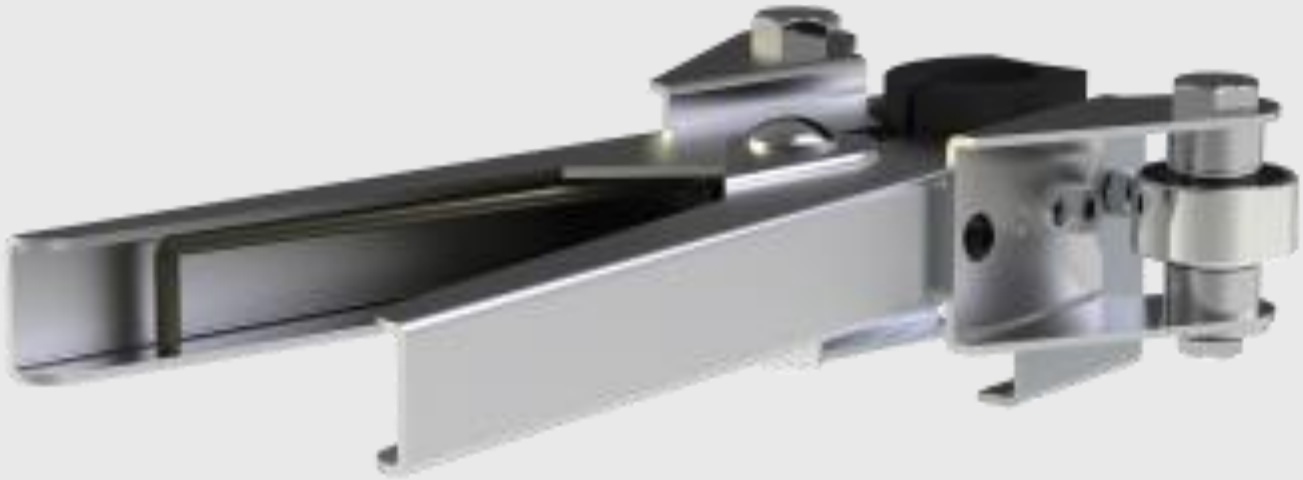

003271

Pinza per fusi con puleggia ø 25 e quattro cuscinetti Wib ø 10

Plier for spindles with pulley ø 25 and four bearings Wib ø 10

003611

Pinza per fusi con puleggia ø 30 e due cuscinetti Wib ø 10

Plier for spindles with pulley ø 30 and two bearings Wib ø 10

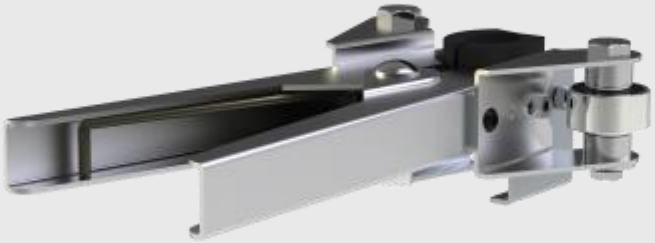

003611

Pinza per fusi con puleggia ø 30 e quattro cuscinetti Wib ø 10

Plier for spindles with pulley ø 30 and four bearings Wib ø 10

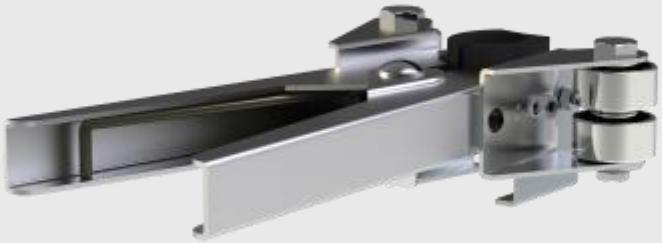

003272

Pinza per fusi con puleggia ø 32 e due cuscinetti Wib ø 10

Plier for spindles With pulley ø 32 and two bearings Wib ø 10

003272

Pinza per fusi con puleggia ø 32 e quattro cuscinetti Wib ø 10

Plier for spindles With pulley ø 32 and four bearings Wib ø 10

003641

Pattino ø 25 per pinza 003639

Shoe ø 25 for plier 003639

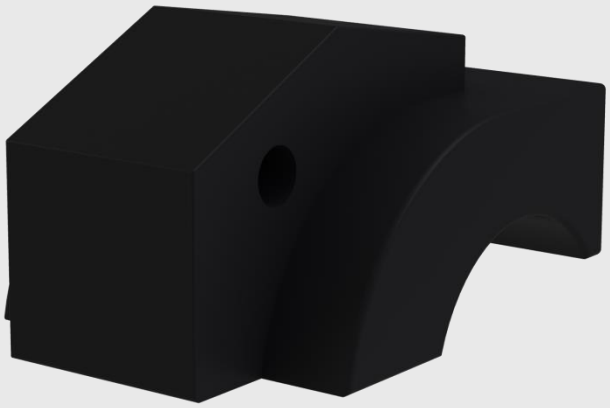

003642

Pattino ø 32 per pinza 003640

Shoe ø 32 for plier 003640

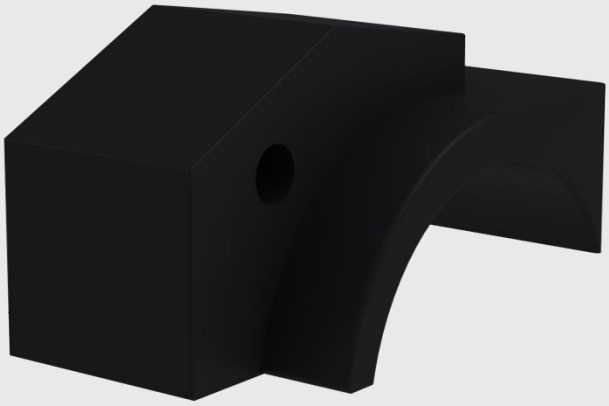

003701

Pattino ø 30 per pinza 003700

Shoe ø 30 for plier 003700

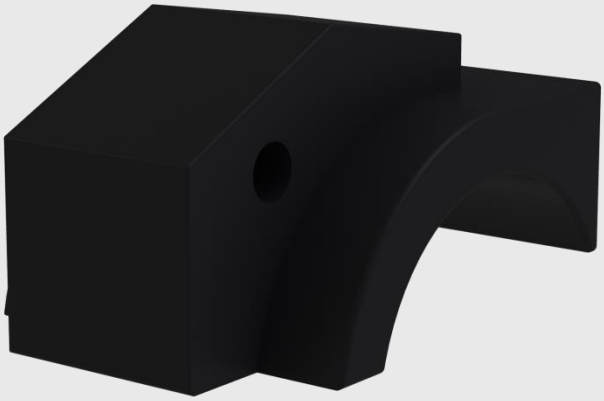

003709

Pattino ø 30 per pinza 003611

Shoe ø 30 for plier 003611

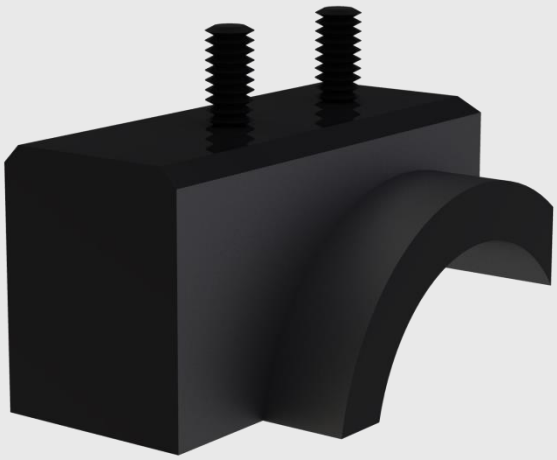

003275

Pattino ø 25 per pinza 003271

Shoe ø 25 for plier 003271

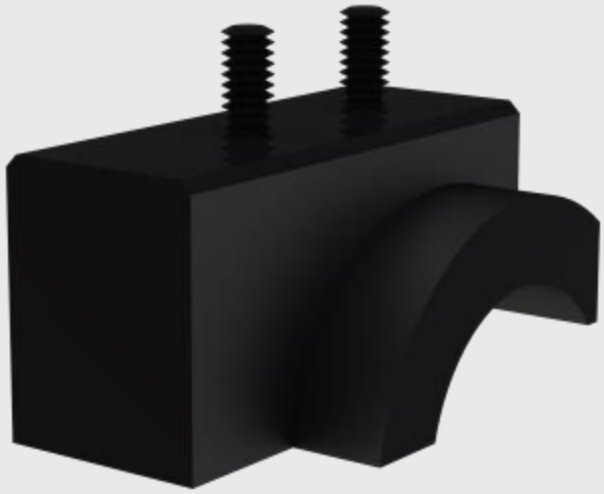

003283

Pattino ø 32 per pinza 003272

Shoe ø 32 for plier 003272

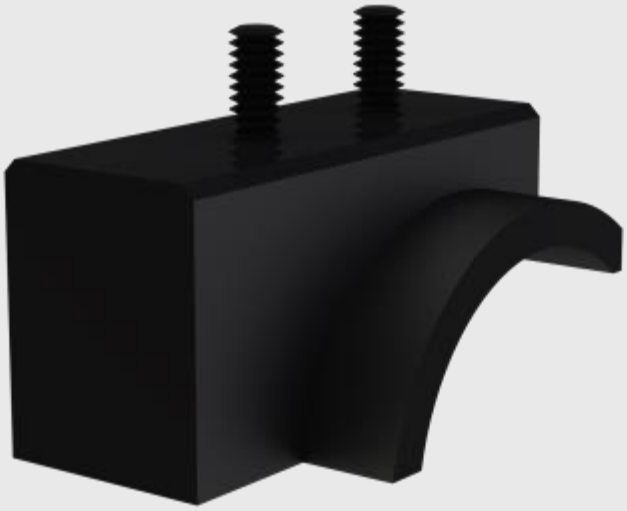

003668

Pattino ø 25 compatibile con pinza Menegatto

Shoe ø 25 compatible with Menegatto plier

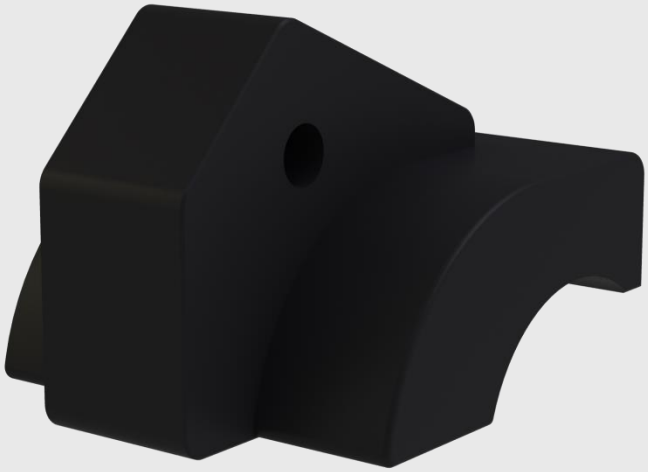

003669

Pattino ø 32 compatibile con pinza Menegatto

Shoe ø 32 compatible with Menegatto plier

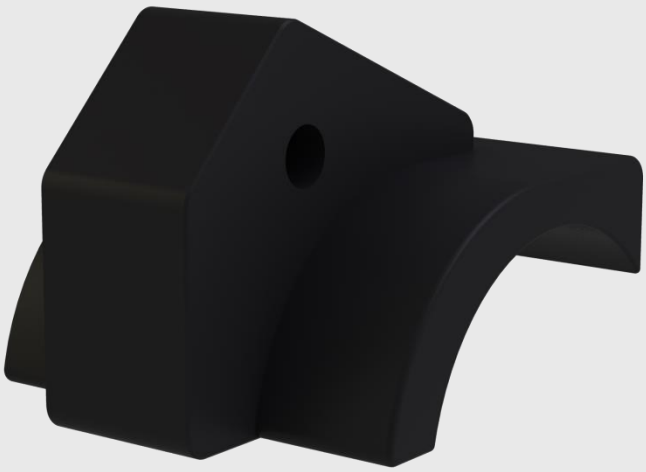

003704

Pattino ø 30 compatibile con pinza Menegatto

Shoe ø 30 compatible with Menegatto plier

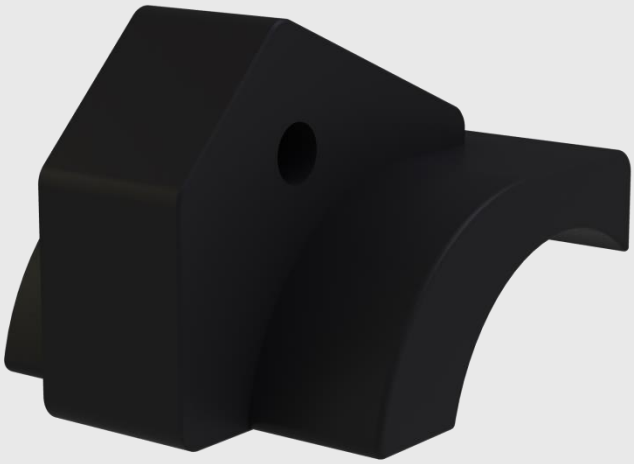

003631

Prolunga per albero (zetto)

Extension for shaft (traverse system)

002507

Giunto per albero ø 25

Coupling for shaft ø 25

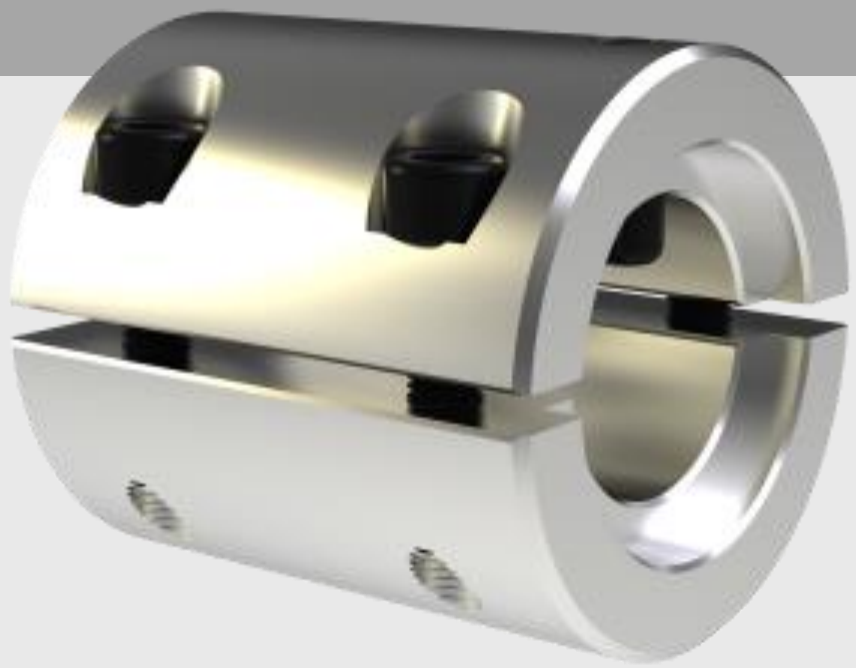

003399

Leva manuale
per supporto frenafuso
Hand lever
for brake support

003329

Boccola
per supporto frenafuso
Bush
for brake support

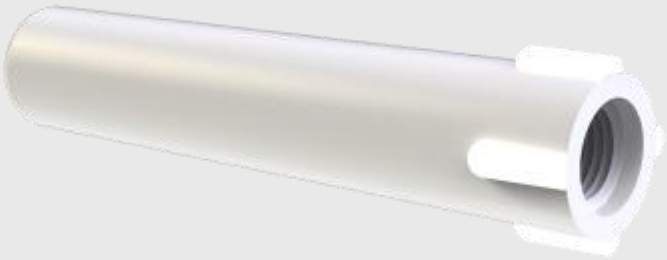

003029 - 003030

Anelli e striscia di gomma antivibrazioni
Antivibration rubber rings and strip

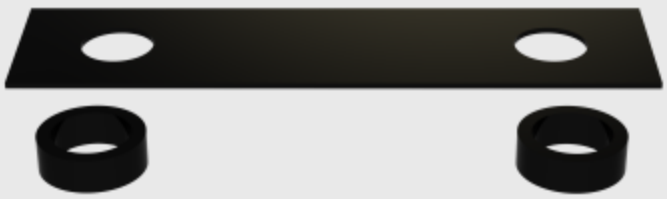

003119

Supporto
per fermapallone
Support
for anti-balloon system

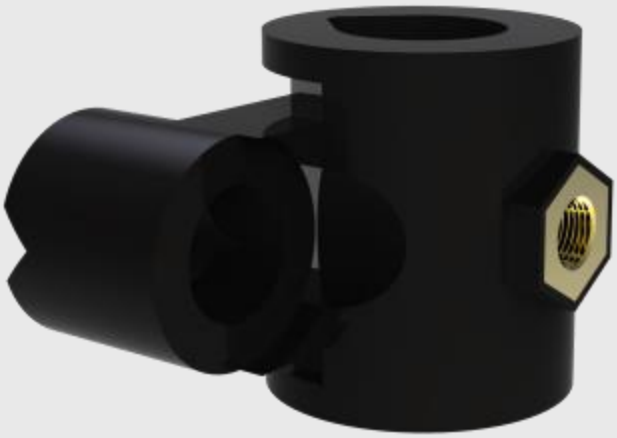

003086

Ferma-pallone completo
Complete anti-balloon system

003095

Supporto per ferma-pallone
Support for anti-balloon system

001069

Molla per ferma-pallone 003086
Spring for anti-balloon system 003086

002527

Perno per ferma-pallone 003086
Pin for anti-balloon system 003086

003094

Asta con ceramica
per fermapallone
Bar with porcelain
for anti-balloon system

003539

Asta a ricciolo L=400
Fermapallone
Curled bar L=400
Anti-balloon system

003598

Blocco e serraggio
per mandrino
Blockage and clamping
for mandrel

003616

Carrucola una gola anodizzata grigia
One raced pulley anodized grey

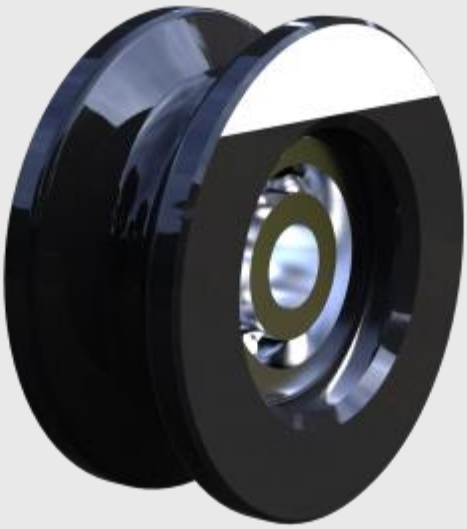

002541

Tubetto protezione anima ø 8x5x336

Core protection steel tube ø 8x5x336

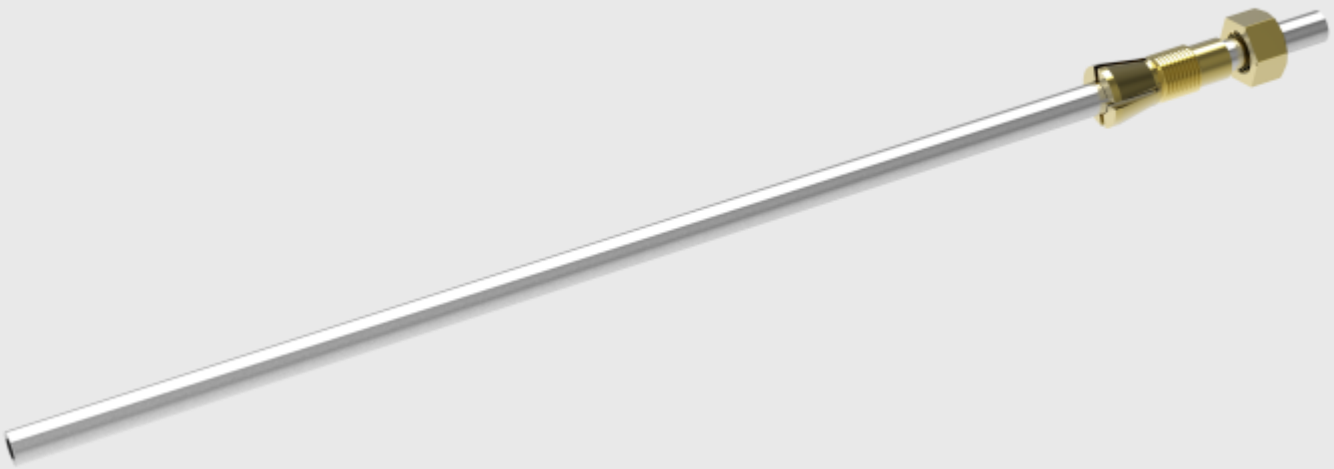

002542

Pinza per tubetto 002541
ø 15,5x34

Bush for tube 002541
ø 15,5x34

002543

Dado
per tubetto 002541

Nut
for tube 002541

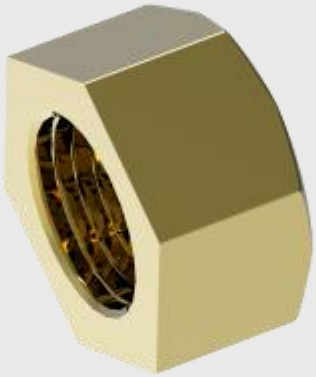

003107

Tubetto protezione anima ø 8x4x280
completo di rondella a mezzaluna 001181
Core protection tube ø 8x4x280
complete with half washer 001181

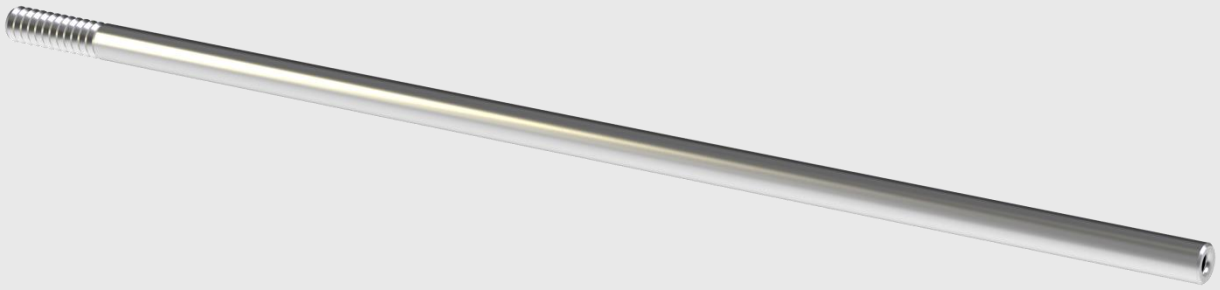

001181

Rondella a mezzaluna
per tubetto 003107
Half washer
for tube 003107

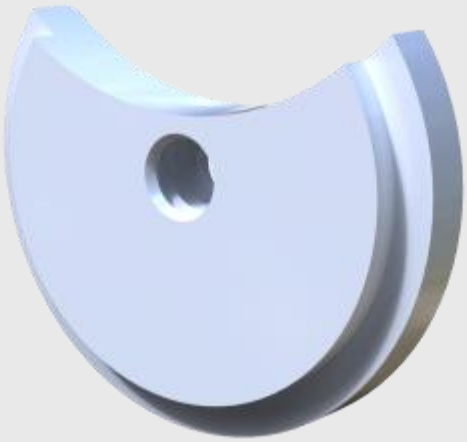

003033

Supporto in nylon
per albero
Nylon support
for shaft

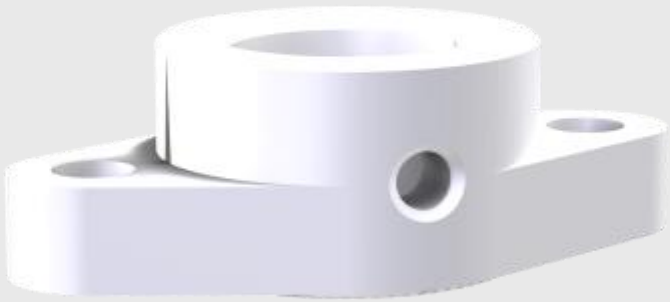

003169

Barbino cromato 3MA foro ø 2.5

Chromated pig tail 3MA bore ø 2.5

003541

Barbino cromato 3MA foro ø 3.5

Chromated pig tail 3MA bore ø 3.5

003542

Barbino cromato
3MA foro ø 6 L=48

Chromated pig tail
3MA bore ø 6 L=48

003400

Barbino cromato
4MA foro ø 6 L=62

Chromated pig tail
4MA bore ø 6 L=62

003520

Supporto completo di carrucola a due gole per tiraggio

Support complete with doubled raced pulley for draft

003522/C

Carrucola a due gole 17,5x15 con cuscinetto 623

Pulley with 2 races 17,5x15 with ball bearing 623

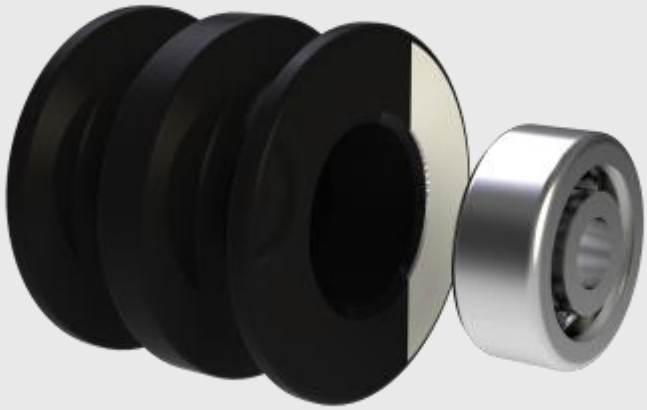

003600

Supporto in plastica per carrucola a due gole 003522

Plastic support for doubled raced pulley 003522

003525

Cuscinetto 623 per 003129 e 003522/C

Ball bearing 623 for 003129 and 003522/C

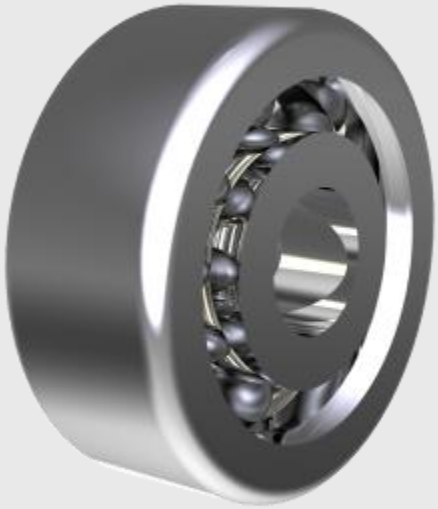

002576

Bracci per take up per tubetti L=172

Take up arms for tube L=172

001186

Kit per bracci take up
con coperchiello in plastica

Kit for take up arms
with plastic cap

003563

Kit per bracci take up
con coperchiello in metallo

Kit for take up arms
with metal cap

001180/A

Bussola filettata L=3,5

Threaded bush L=3,5

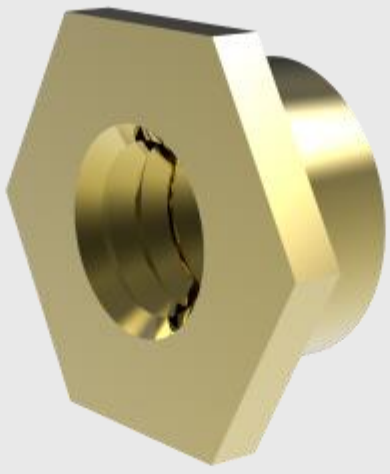

001177/A

Boccola conica L=9

Conical bush L=9

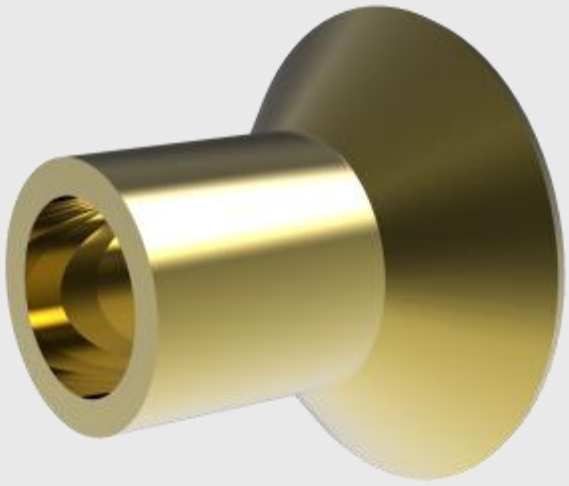

001179/B

Bussola filettata L=9,5

Threaded bush L=9,5

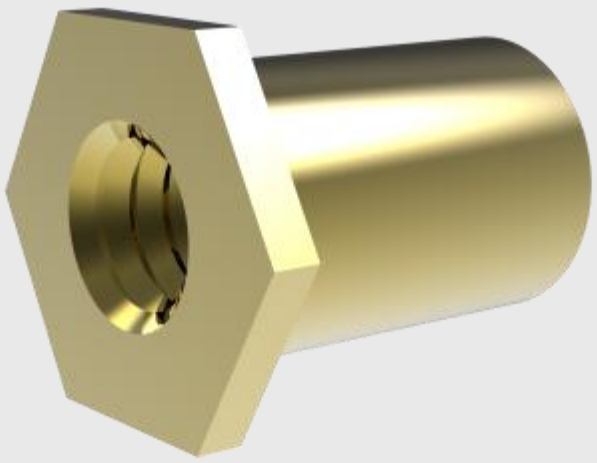

001178/B

Boccola conica L=6

Conical bush L=6

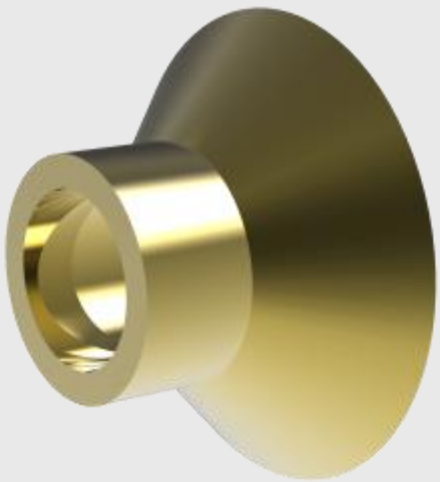

001169

Flangia ø 58,9 per bracci take up

Flange ø 58,9 for take up arms

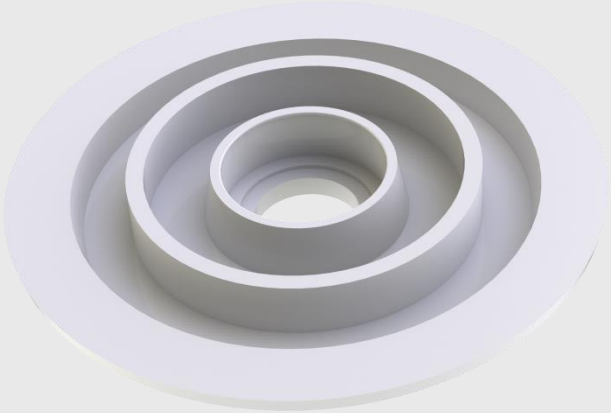

001010

Flangia ø 73,8 per bracci take up

Flange ø 73,8 for take up arms

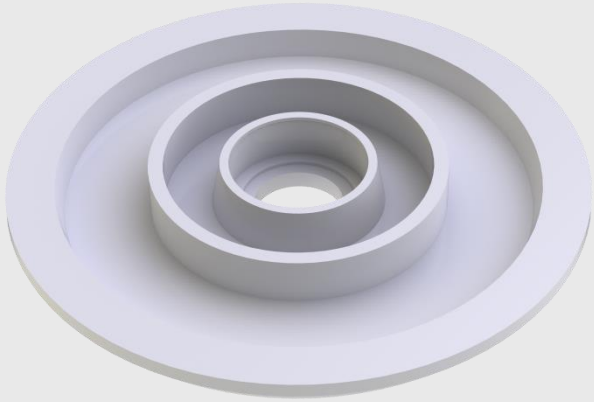

001175

Flangia ø 67,5 per bracci take up

Flange ø 67,5 for take up arms

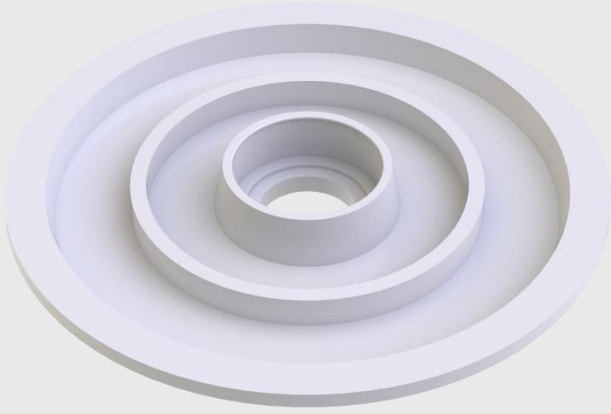

001014

Coperchiello
per flange 001009 - 001010

Cap
for flanges 001009 - 001010

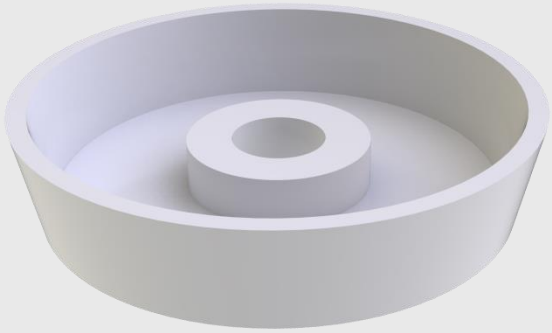

003104

Cuscinetto SKF 626 ZZ

Ball bearing SKF 626 ZZ

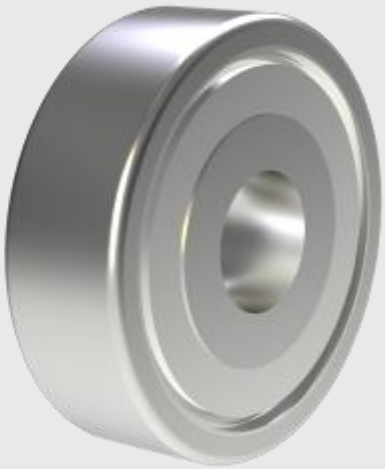

003288

Ruota per pedana

Wheel for footboard

003698

Perno per ruota per pedana 003288

Pin for footboard wheel 003288

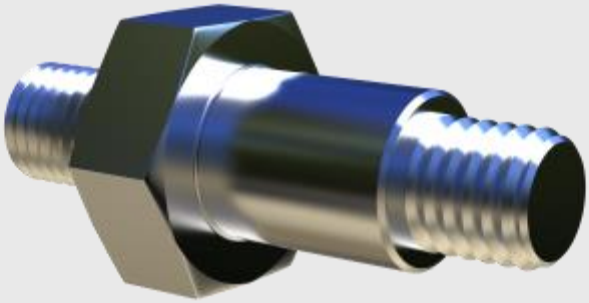

003676

Perno fermo per pedana

Lock pin for footboard

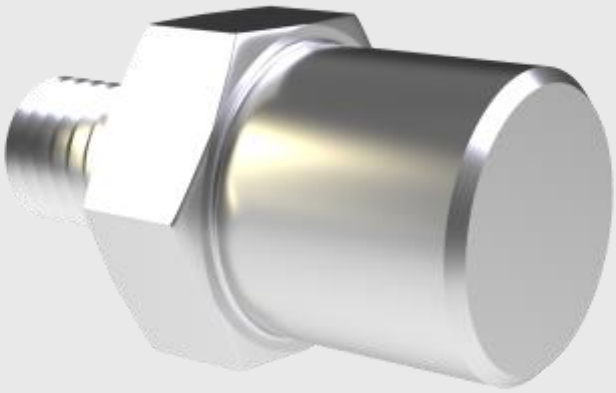

003103

Astina guidaspola dritta
con foro tondo
Straight bar
with round bore

003163

Astina guidaspola piegata
con foro quadro
Bent bar
with square bore

003346

Astina guidaspola a cappio
con foro tondo
Slipknotted bar
with round hole

003767-C

Carrucola tre gole
con cuscinetto 003525
Three races pulley
with bearing 003525

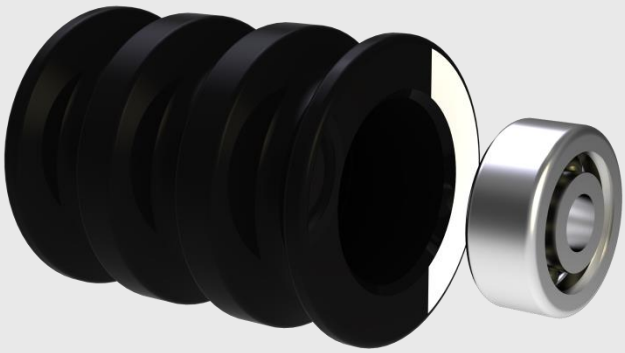

003657

Forcella per guidafilo va e vieni

Fork for antiwearing thread guide

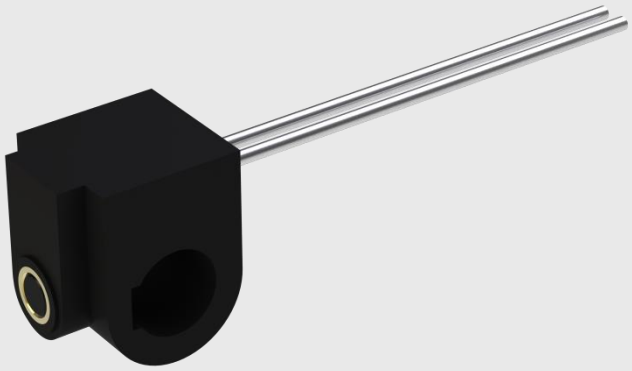

003120

Perno con ingrassatore

Pin with grease cup

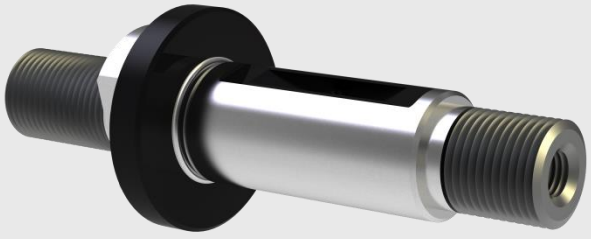

003122

Bronzina semplice

Single brass bush

003123

Bronzina doppia

Double brass bush

003567

Perno completo di bronzina doppia e cuscinetti

Pin complete with double brass bush and bearings

003603

Supporto semplice per ingranaggi cambio (testa cavallo)

Simple support for change gears

003604

Supporto doppio per ingranaggi cambio (testa cavallo)

Double support for change gears

003714

Supporto doppio per ingranaggi cambio (testa cavallo)

Double support for change gears

003481-A

Supporto per tubo con carrucole 003099

Support for tube with pulleys 003099

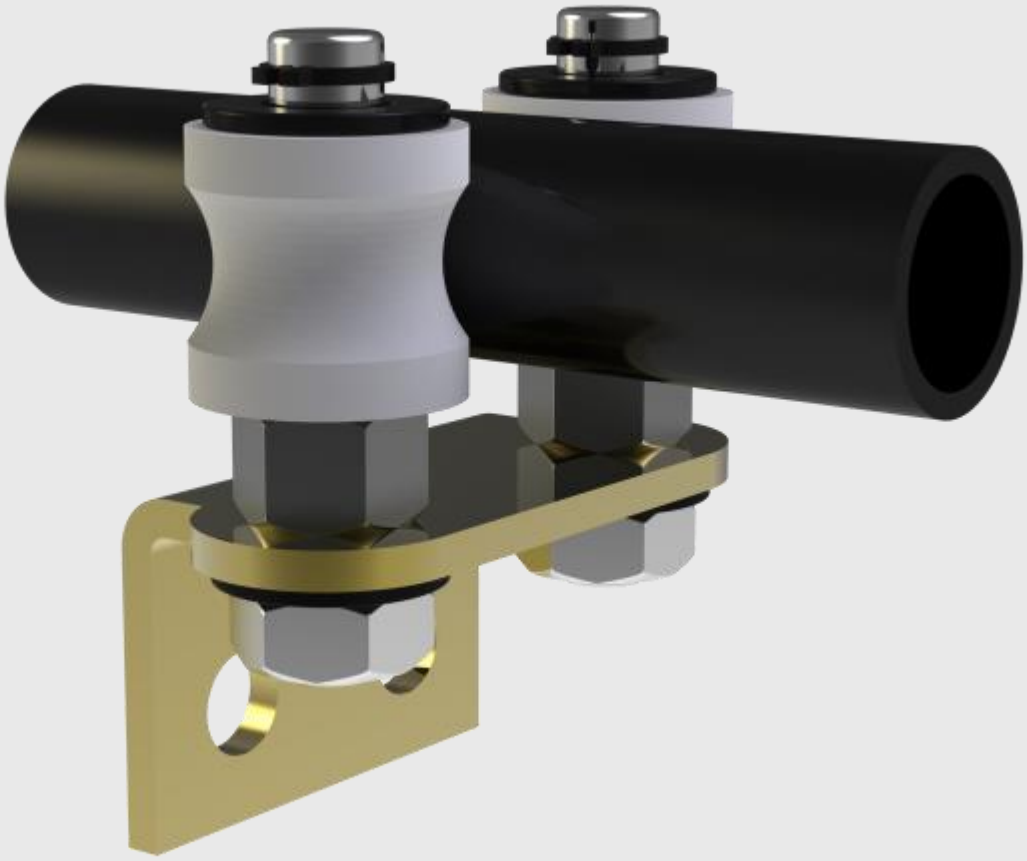

003481-B

Supporto per tubo con carrucole 003099 e 003496

Support for tube with pulleys 003099 and 003496

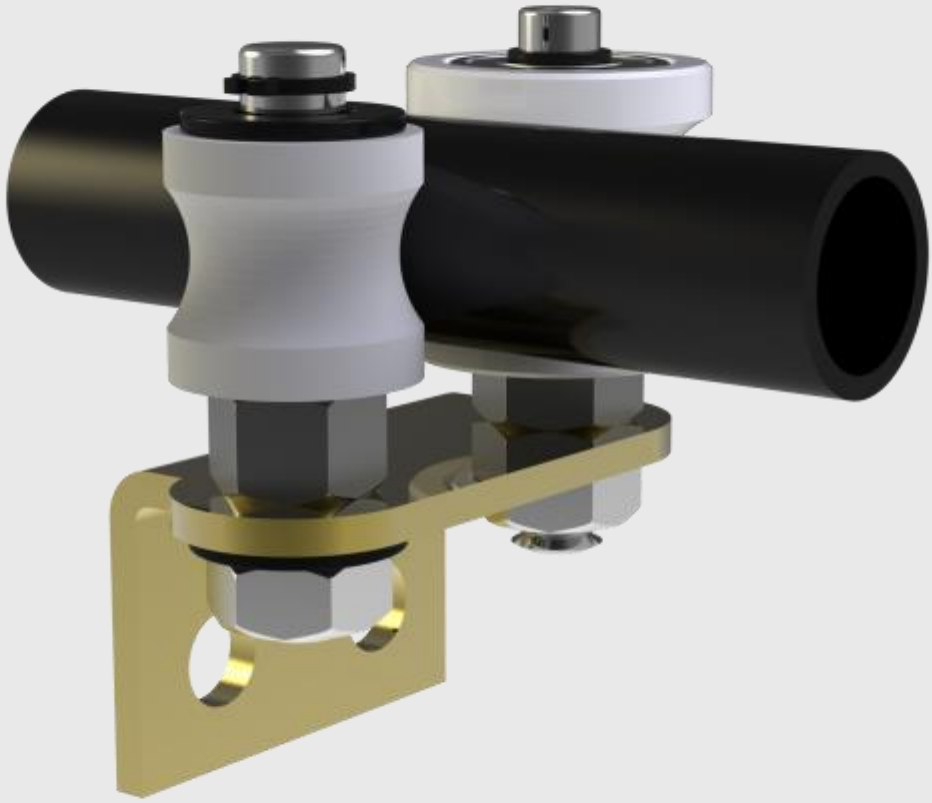

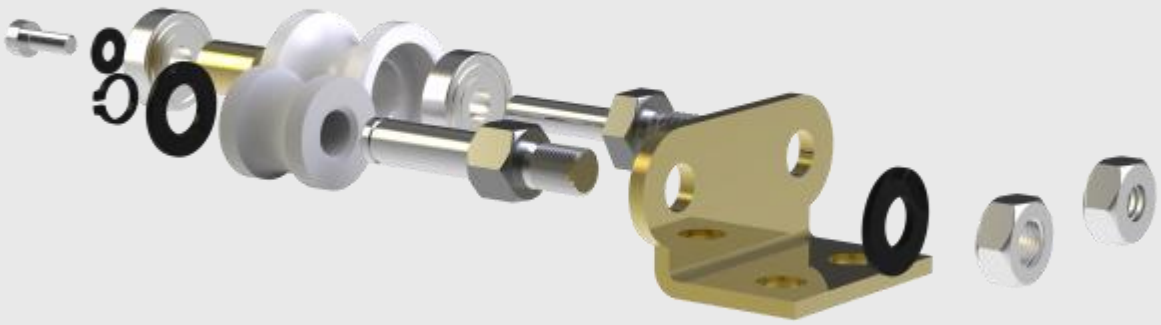

003099

Carrucola in nylon
per 003481-A e 003481-B
Pulley in nylon
for 003481-A and 003481-B

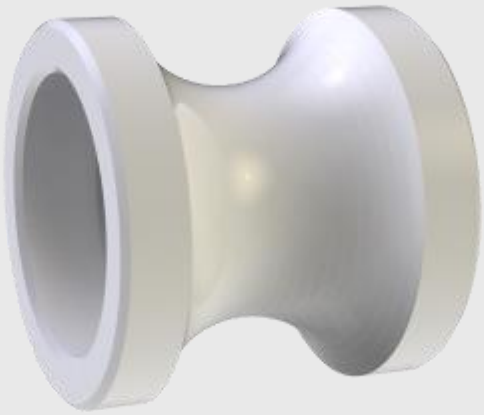

003496

Carrucola in nylon
per 003481-B
Pulley in nylon
for 003481-B

003342

Perno per carrucola 003099
Pin for pulley 003099

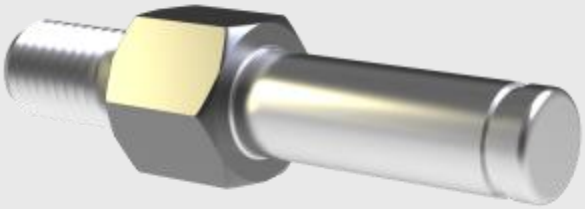

003104

Cuscinetto SKF 626 ZZ
Ball bearing SKF 626 ZZ

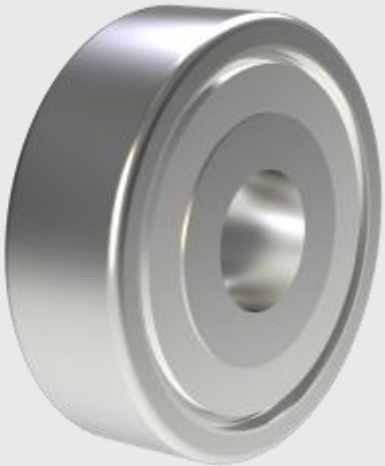

003144

Ingranaggio comando per tiraggio (2060)
Gear for draft drive (2060)

003145

Ingranaggio comando per tiraggio (2062)
Gear for draft drive (2062)

003385

Ingranaggio combinato (7265)
Gear and sprocket combo (7265)

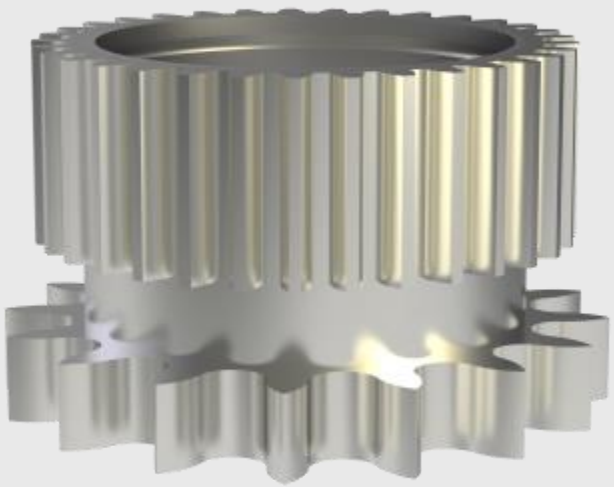

003620

Ingranaggio doppio a catena per rinvio riduttore
Double chain countergear for reducer

003619

Ingranaggio doppio a catena per riduttore

Double chain gear for reducer

003423

Guidafilo completo di ceramica per va e vieni, modello corto

Thread guide complete with porcelain for antiwearing, short model

003428

Guidafilo completo di ceramica per va e vieni, modello lungo

Thread guide complete with porcelain for antiwearing, long model

003627

Guidafilo completo di ceramica per va e vieni, modello piegato

Thread guide complete with porcelain for antiwearing, bent model

002223

Galoppone completo per tendicinghia/inversione cinghia

Complete pulley for belt tension/reversal

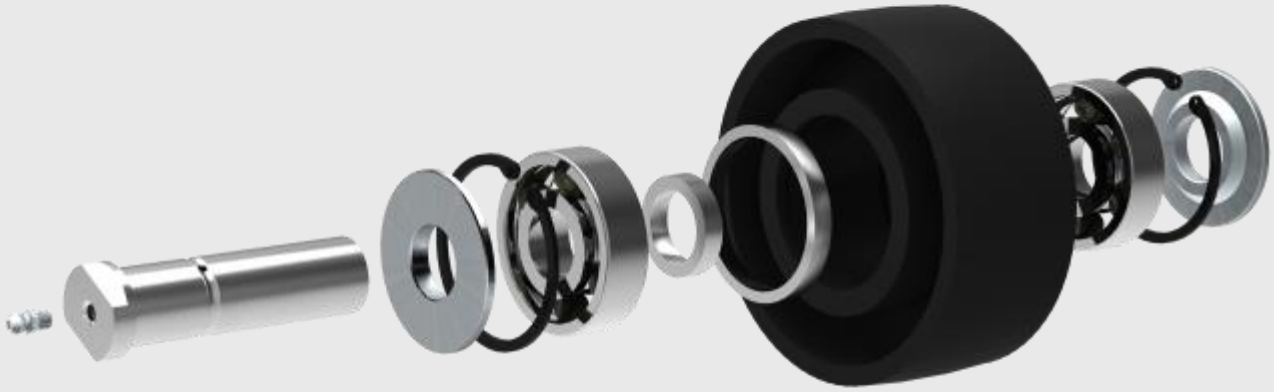

002213

Puleggia per tendicinghia/inversione cinghia

Pulley for belt tension/reversal

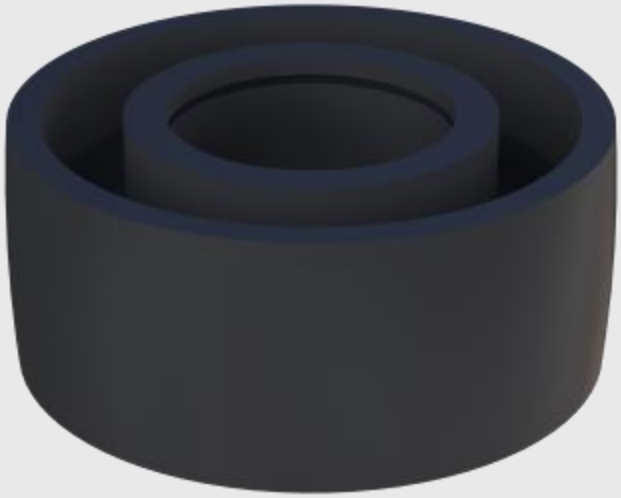

003433

Cuscinetto SKF 6305 ZZ C3

Ball bearing SKF 6305 ZZ C3

002256

Coppia di distanziali
per galoppone 002223
Couple of spacers
for pulley 002223

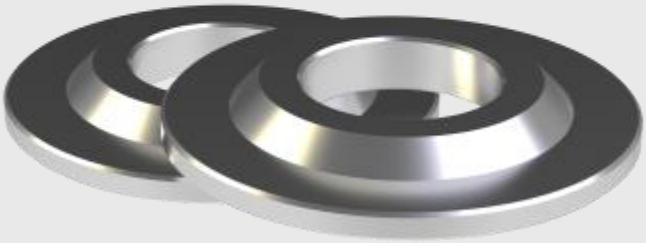

003628

Coppia di anelli esterno ed interno
per cuscinetto galoppone 002223
Couple of external and internal rings
for bearing of pulley 002223

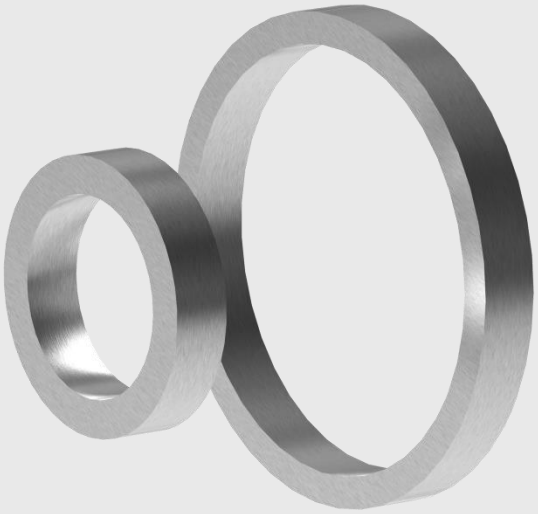

003160

Flangia di supporto
per galoppone 002223
Support flange
for pulley 002223

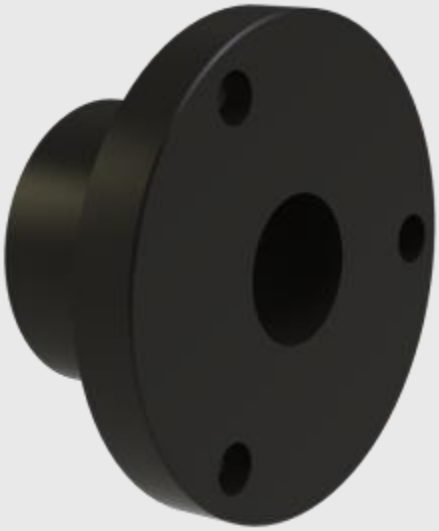

003630

Alberino
per galoppone 002223
Shaft
for pulley 002223

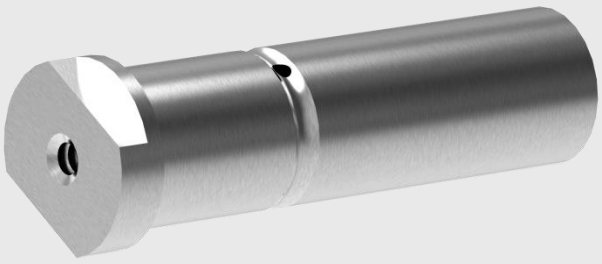

003629

Anello seeger I62
per galoppone 002223
Seeger ring I62
for pulley 002223

003293

Guidafilo lungo piegato
con cavallotto
Long bending ferrule
with u-bolt

003319

Guidafilo corto piegato
con cavallotto
Short bending ferrule
with u-bolt

003343

Guidafilo dritto
con cavallotto
Straight ferrule
with u-bolt

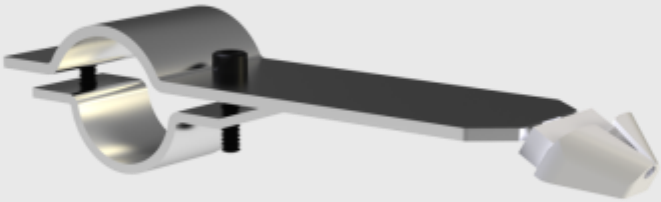

003017

Guidafilo corto

Short ferrule

003018

Guidafilo lungo

Long ferrule

003494

Supporto per guidafili 003017 - 003018

Support for ferrules 003017 – 003018

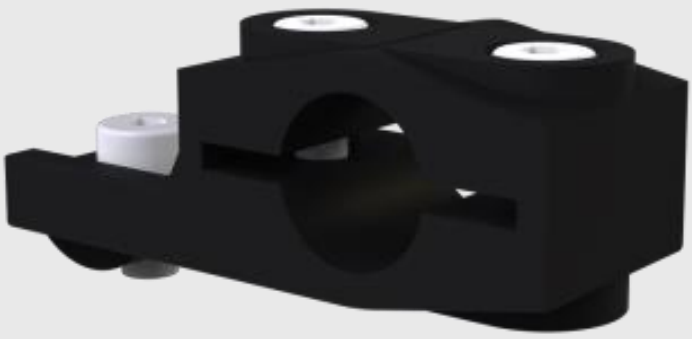

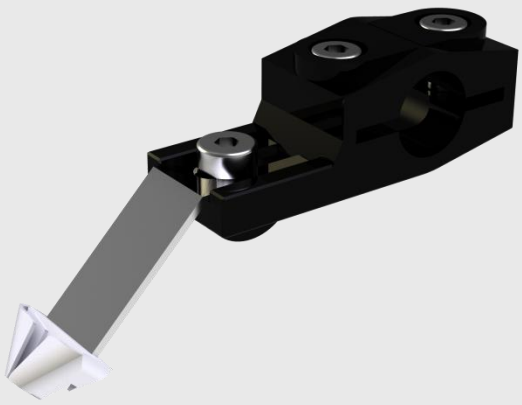

002254

Galoppino ø 95 completo di perno e supporto

Pulley ø 95 complete with pin and support

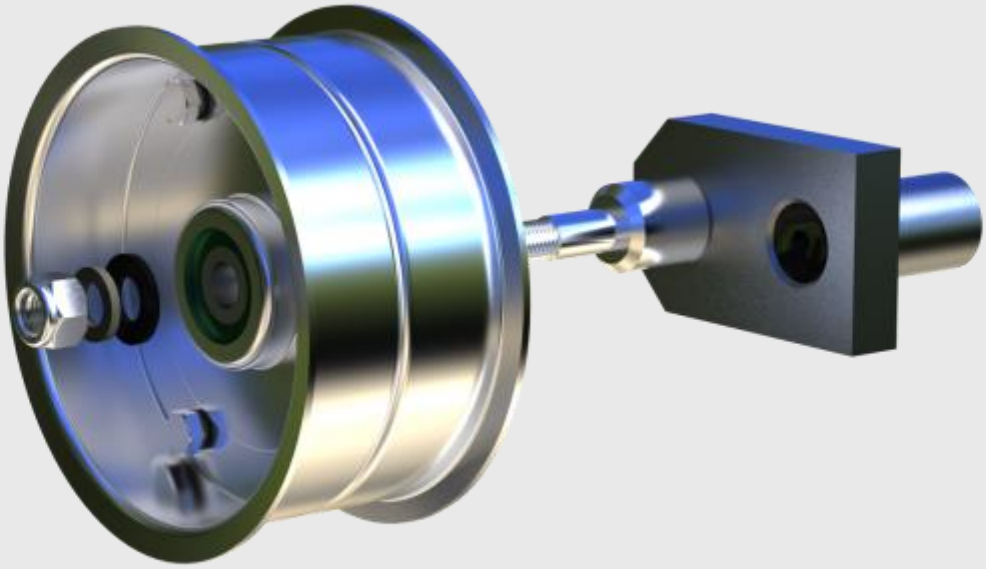

002280

Galoppino integrale ø 95 completo di perno e supporto

One piece pulley ø 95 complete with pin and support

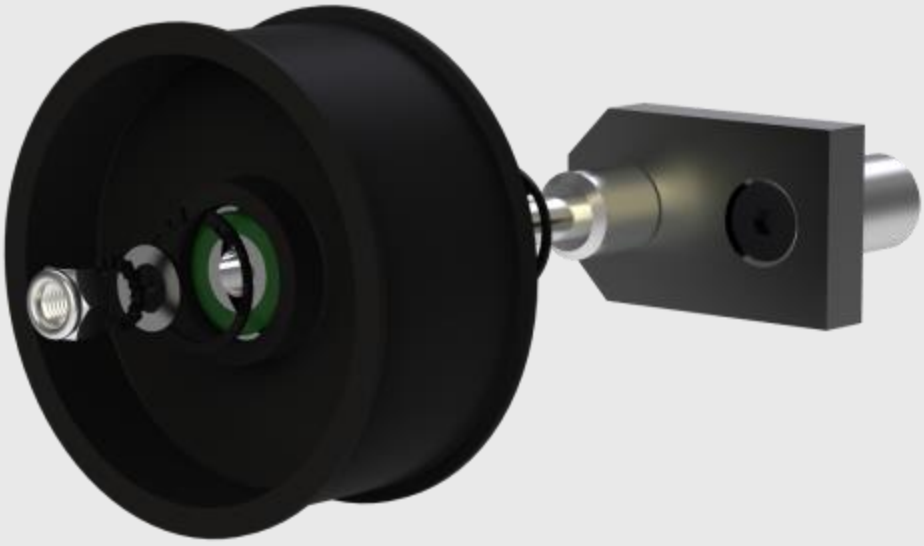

002251

Puleggia ø 95

Pulley ø 95

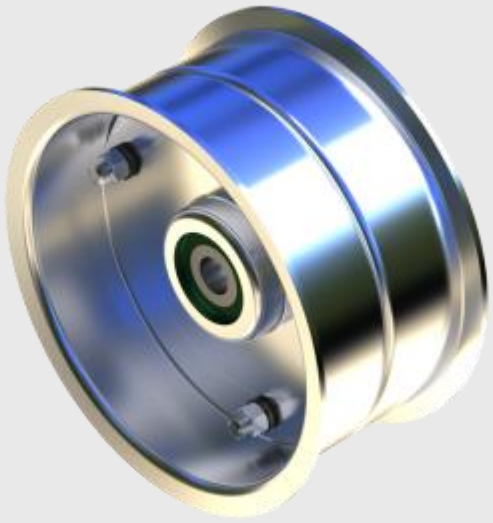

002685

Puleggia integrale ø 95

One piece pulley ø 95

009024

Elemento elastico per giunto Rexnord Sureflex JX8 per lincaggio 009011

Elastic element for Rexnord Sureflex coupling JX8 for linking device 009011

009034

Elemento elastico per giunto Rexnord Sureflex JX6

Elastic element for Rexnord Sureflex coupling JX6

009011

Lincaggio motori con giunto a flange per risparmio energetico

Linking device for motors with flange coupling for energy saving

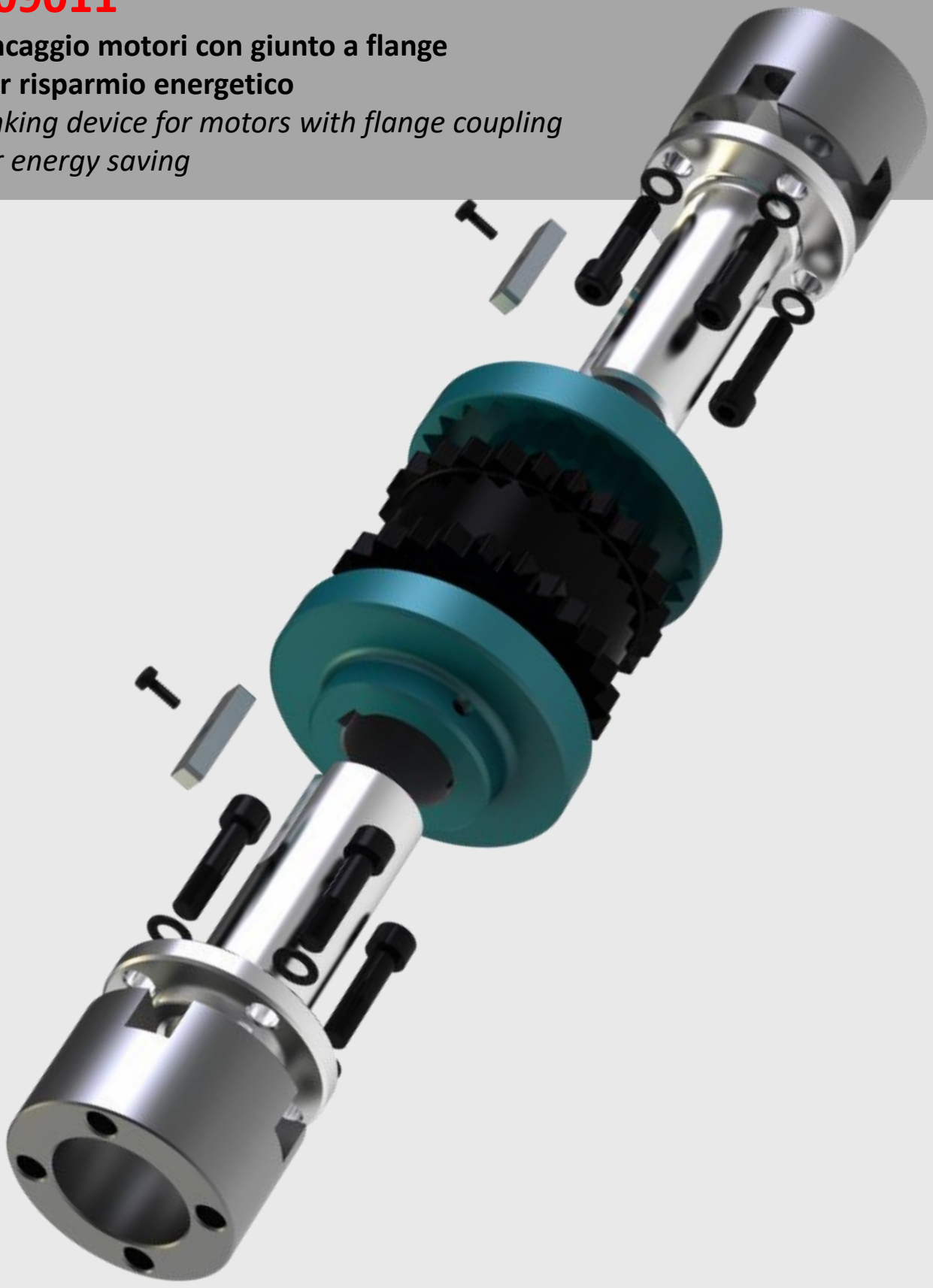

009033

Lincaggio motori con giunto a ginocchiera per risparmio energetico

Linking device for motors with knee coupling for energy saving

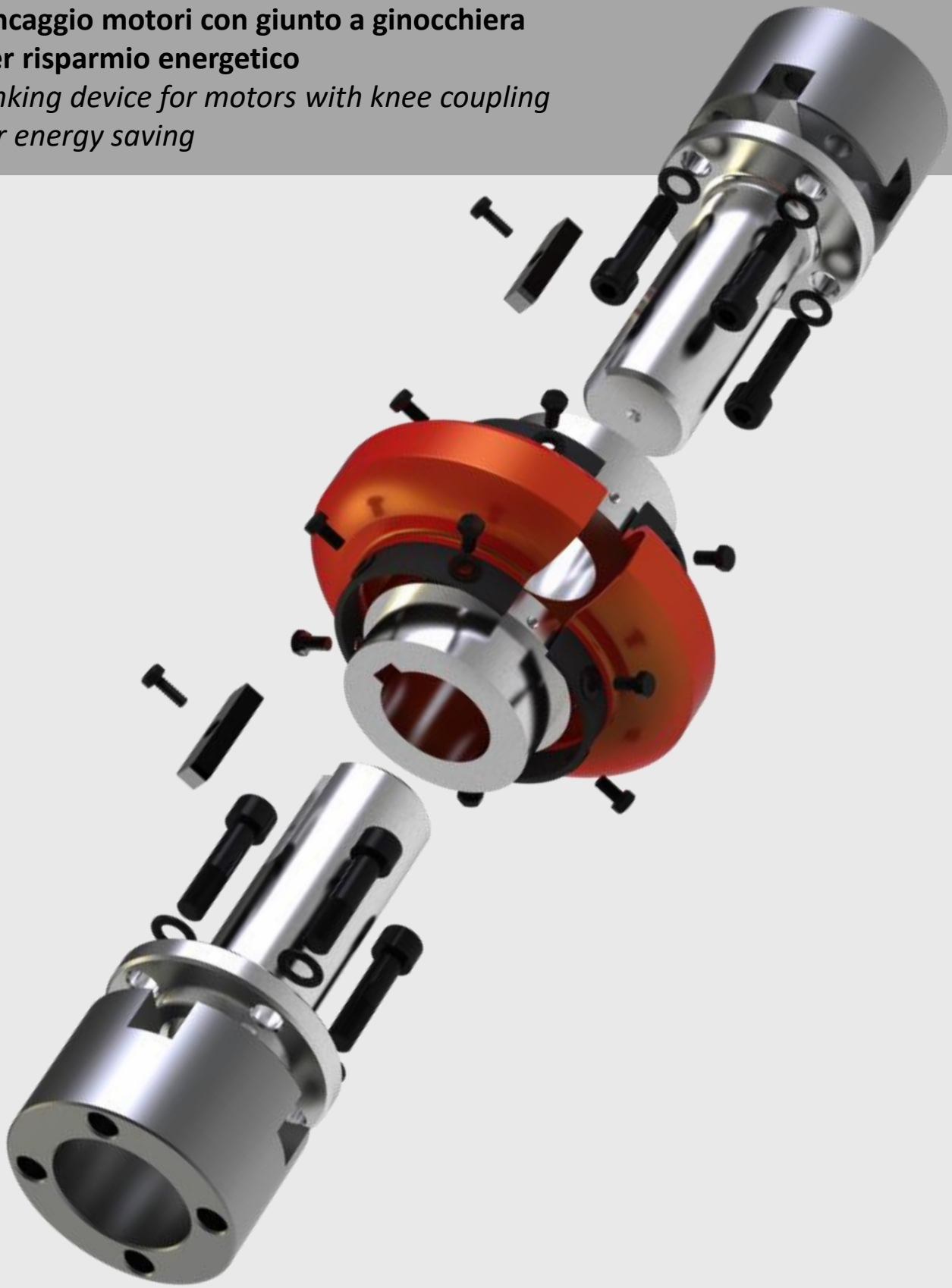

003679

Riduttore per va e vieni

Reducer for antiwearing device

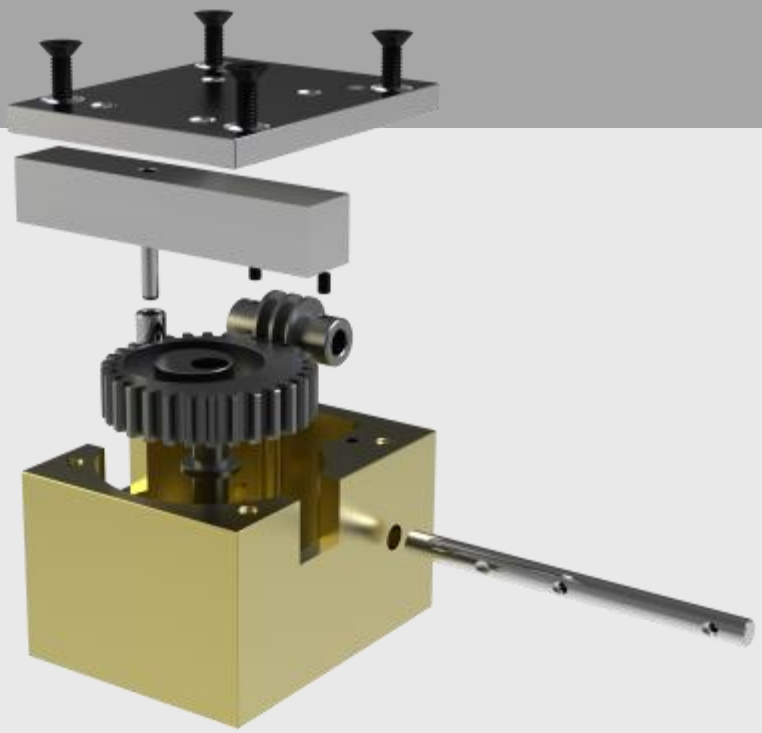

003717

Tendicatena per riduttore completo di supporto

Chain tensioner for reducer complete with support

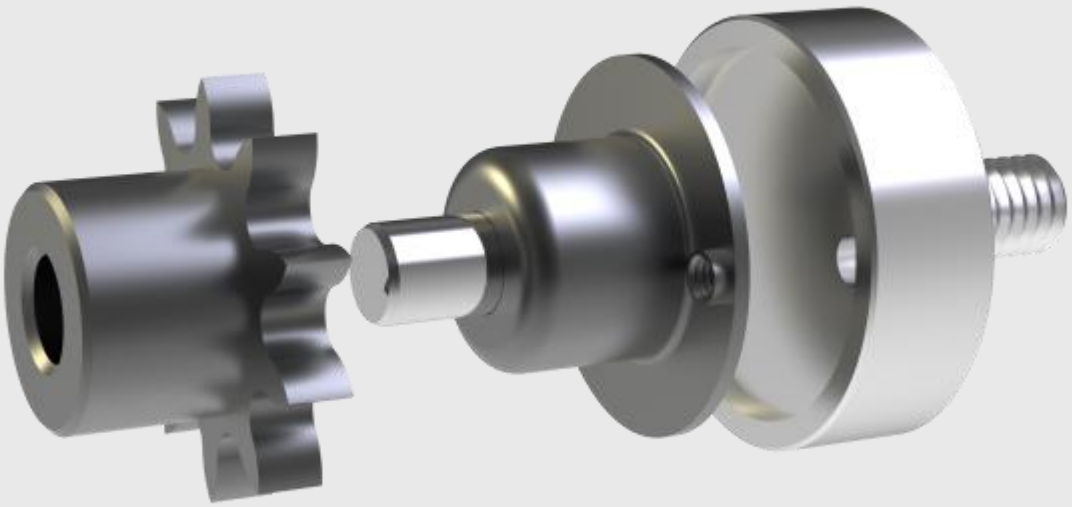

003768

Supporto per perno folle tendicatena 003717

Pin bearing support chain tensioner 003717

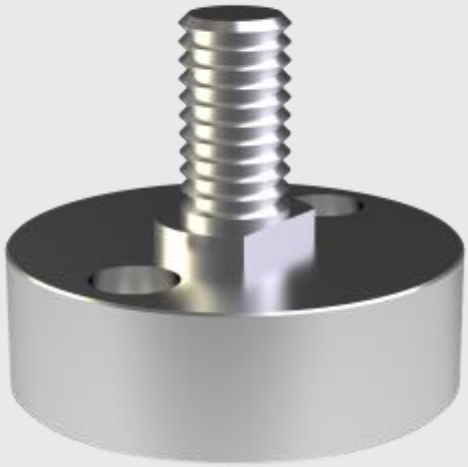

003718

Perno folle tendicatena 003717

Pin bearing chain tensioner 003717

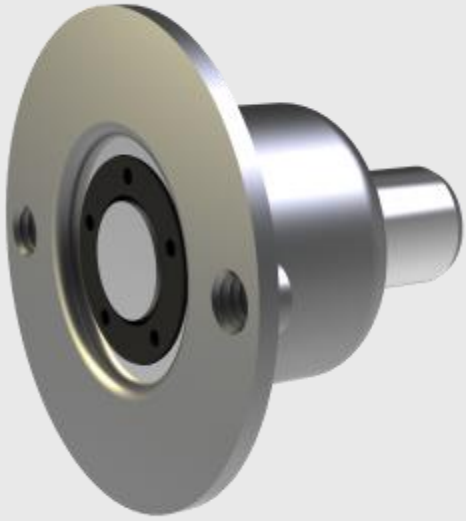

003667

Pignone catena Z 9 1/2 ” tendicatena 003717

Chain pinion z 9 1/2 ” chain tensioner 003717

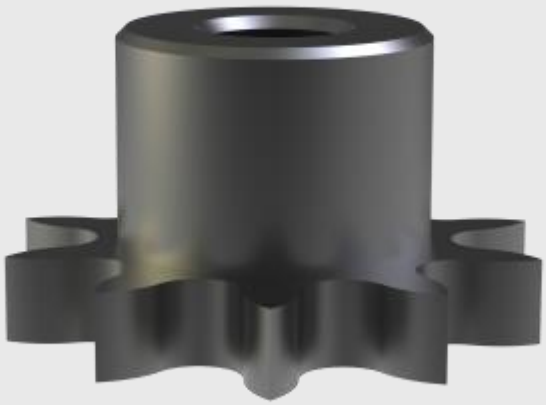

001188

Trascinatore guidafilo per bobinatrice Celbo

Dragging wheel for winding machine Celbo

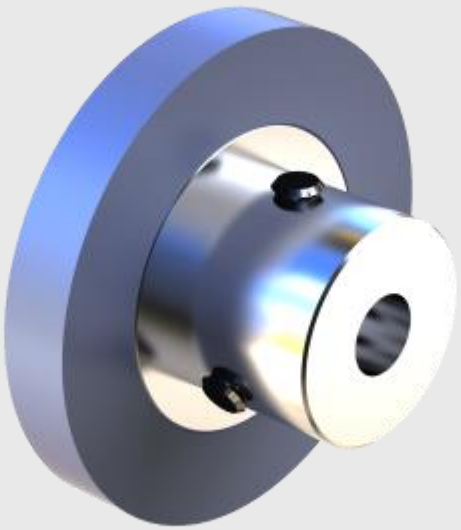

Lista dei prodotti in ordine numerico

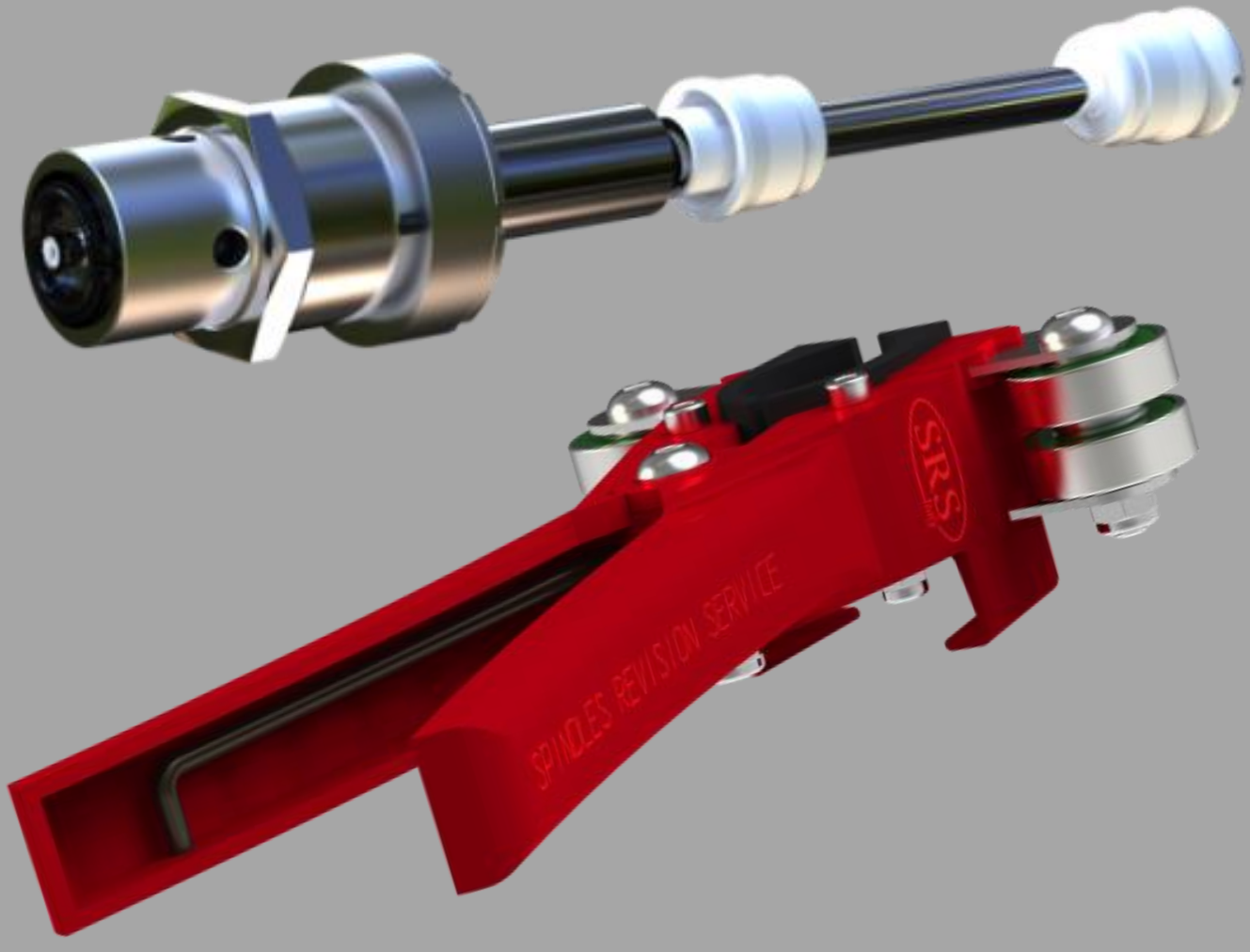

Products list in numerical order

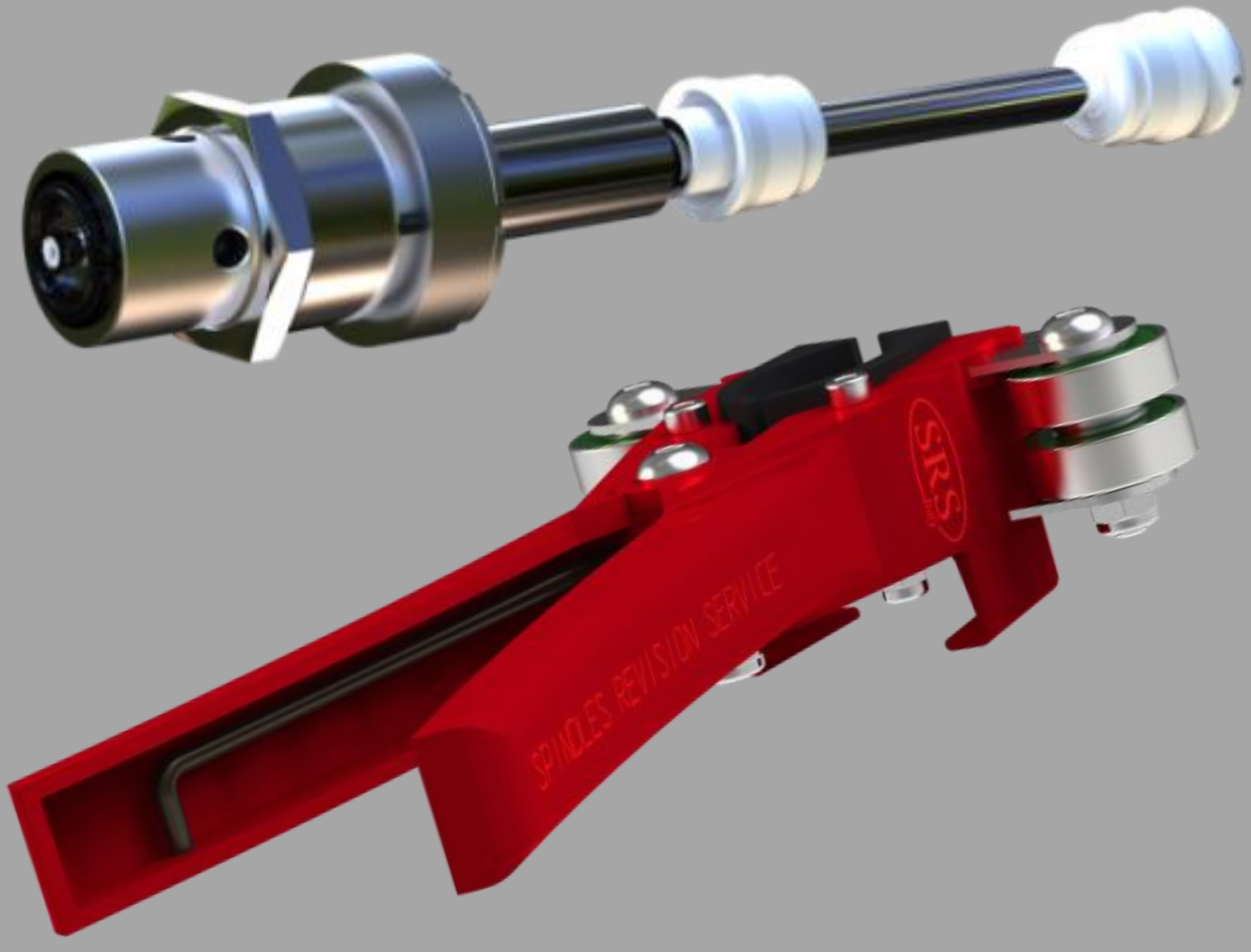

SRS
Italy

S.R.S.Spindles Revision Service s.r.l.
Via Guglielmo Marconi, 10/E - 24040 Fornovo San Giovanni (BG) - Italy
Phone : +39 0363351602 / 0363707502
Fax : +39 0363546458
P.IVA 03639120967 - Nr. REA 385858 BG
Web site : www.srs-srl.it - e-mail : info@srs-srl.it